TULVARI ETL–SARJAN ASENNUSDETALJI

RADONSUOJAUS:
1. LATTIAVALUN YHTEYDESSÄ KAUKALON YMPÄRILLE SOLUMUOVIKAISTA 50x10
2. LATTIAN VALUN JÄLKEEN SOLUMUOVI–KAISTA POISTETAAN JA SYNTYNYT RAKO TÄYTETÄÄN BETONISAUMAMASSALLA

SÄÄTÖKEHIKON JA KAUKALON VÄLI TIIVISTETÄÄN LIIMA–MASSALLA KORKOSÄÄDÖN JÄLKEEN

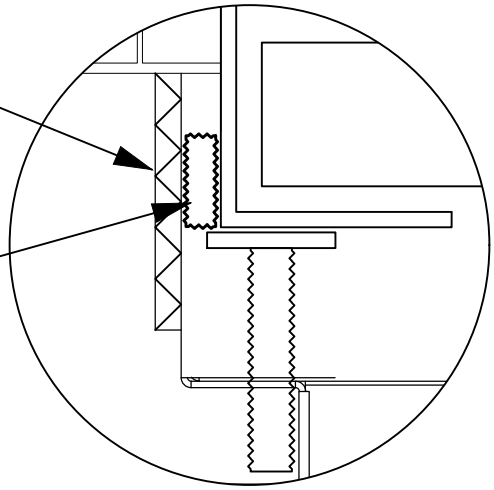

A) VIEMÄRÖINTI HEPVO HAJULUKOLLA

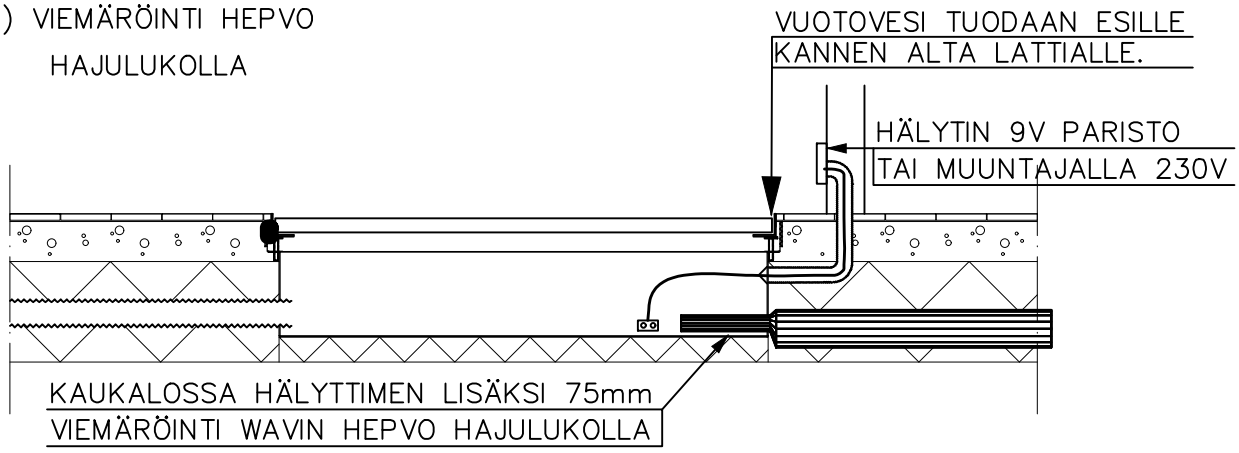

B) VESIERISTYS KAUKALON YMPÄRILLE

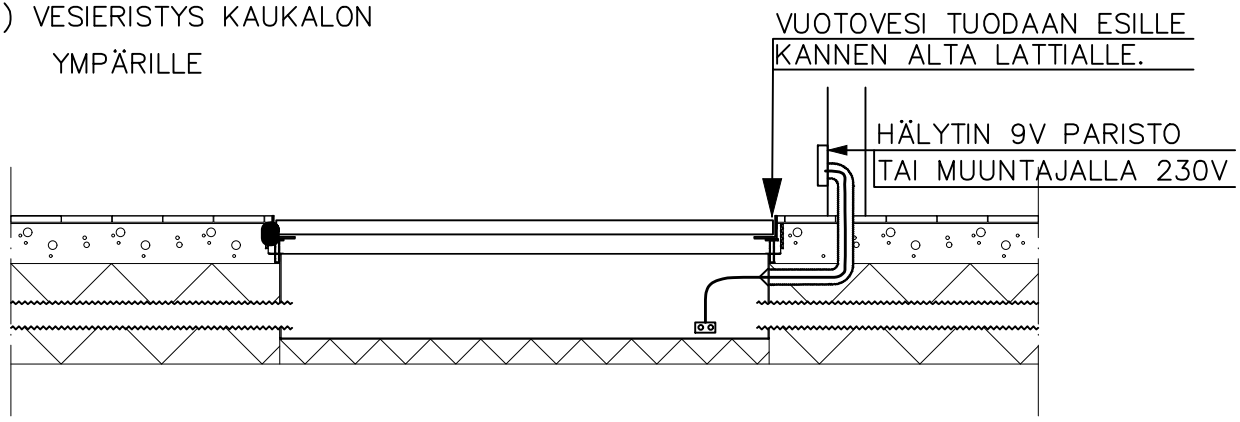

TULVARI OY
HAKATIE 22
90440 KEMPELE

ASIAKASPALVELU@TULVARI.FI
WWW.TULVARI.FI
P. 040 682 9488

tulvari
vesitoimintojen suojakaukalot