heatco®

Flexit
Isot ilmanvaihtokoneet

FLEXIT

L110R	S100R
L150R	S140R
L190R	S180R
L230R	S220R
L270R	S240R
L310R	S260R
L350R	S300R

Flexit ProNordic - ilmanvaihtolaitteet

Norjalainen ilmanvaihtokonevalmistaja Flexit on vuosikymmenten ajan kehittänyt pohjoisen olosuhteisiin parhaiten soveltuvia ilmanvaihtoratkaisuja.

Tiukentuneet vaatimukset rakennusten energiatehokkuuden osalta asettaa myös ilmanvaihtojärjestelmälle omat tiukat vaatimuksensa. Flexit ProNordic -ilmanvaihtolaitteet mukautuvat täydellisesti nykyisiin vaatimuksiin erinomaisen energiatehokkaina ja hiljaisina ilmanvaihtolaitteina.

Valmiiksi tehtaalla konfiguroitu Siemens CS2500-automatiikka mahdollistaa nopean ja yksinkertaisen asennuksen työmaalla, jonka vuoksi käyttövaiheessa ei tarvitse kuin syöttää kohdekohtaiset asetukset laitteisiin.

Laajan konemalliston avulla Flexit ProNordic -sarjan ilmanvaihtolaitteet muodostavat täydellisen kokonaisuuden modernin, hiljaisen sekä erittäin energiatehokkaan ilmanvaihtojärjestelmän luomiseen.

Flexit ProNordic -ilmanvaihtolaitteille myönnetään 2-vuoden takuu!

JONI KOVANEN

tekninen johtaja
Puh. +358 44 720 9060
joni.kovanen@heatco.fi

Tästä esitteestä löydät:

Puhdasta ja terveellistä ilmaa 4

Energiatehokkaat, hiljaiset ja helppokäyttöiset Flexit-ilmanvaihtokoneet on valmistettu erityisesti pohjoisen kylmiä olosuhteita ajatellen.

Miksi Flexit? 6

Flexit-ilmanvaihtokoneet ovat erityisesti pohjoismaisiin olosuhteisiin suunniteltuja, toimintavarmoja ja energiatehokkaita.

Ilmanvaihtokoneet 8

ProNordic L110 R 8
ProNordic L150 R 10
ProNordic L190 R 12
ProNordic L230 R 14
ProNordic L270 R 16
ProNordic L310 R 18
ProNordic L350 R 20
ProNordic S100 R 22
ProNordic S140 R 24
ProNordic S180 R 26
ProNordic S220 R 28
ProNordic S240 R 30
ProNordic S260 R 32
ProNordic S300 R 34

Tarvikkeet 36

Puhdasta ja terveellistä ilmaa

Uuden sukupolven ilmankäsittelylaitteet – suunniteltu vastaamaan uusia, tiukentuneita energiavaatimuksia.

Energiatehokkaat, hiljaiset ja helppokäyttöiset ProNordic -mallit on varusteltu korkean hyötysuhteen pyörivillä lämmöntalteenottokennoilla ja energiatehokkailla puhaltimilla. Koneet on valmistettu erityisesti pohjoisen kylmiä olosuhteita ajatellen.

Kohteiden erilaisia tilantarvevaatimuksia varten Flexit on kehittänyt ProNordic -sarjan ilmanvaihtolaitteista kaksi erilaista runkoversiota. Pystylähtöisillä kanavayhteillä varustetut ProNordic -mallisarjan koneet kantavat S-mallitunnusta ja vaakalähtöiset L-mallitunnusta.

Miksi Flexit?

ProNordic -mallisarjan ilmanvaihtolaitteet ovat erittäin energiatehokkaita, hiljaisia ja luotettavia. ProNordic -sarjan koneita valmistetaan ainoastaan yhtä versiota kutakin laitemallia kohden, joka tarkoittaa laitteiden kätisyyden olevan vaihdettavissa vielä työmaalla. Tämän vuoksi laitteiden toimitusajat ovat lyhyitä sekä virheellisen tehdastilauksen mahdollisuus olematon.

Täysin muunneltava – sopii monenlaisiin käyttösovelluksiin

Laite toimitetaan oikeanpuoleisena mallina, mutta se on helppo muuttaa vasemmanpuoleiseksi. Tarpeen mukaan sähköpatterin tilalle on helppo vaihtaa vesipatteri – ja päinvastoin. Muunneltavuus takaa turvallisen ja nopean toimituksen sekä vähentää kustannuksia mahdollisten muutosten yhteydessä.

Ohjausautomatiikka – CS 2500

Standardisoitujen ilmanvaihtosovellusten säätölaitteet:

- Säätö-, ilmaisin- ja valvontatoiminnot
- Aikaohjaus (6 eri ohjelmaa/päivä)

Automatiikan kommunikaatio:

- Modbus

Nopea toimitus

Flexit-ilmanvaihtokoneita valmistetaan tehtaalla varastoon, joten toimitusajat ovat erittäin lyhyet.

Energiatehokas mutta hiljainen

Flexit automatiikka

Uusi sarja on CS2500 -ohjauksella, joka pohjautuu Siemens Climatix.Ohjaus mahdollistaa kommunikoinnin ModBusin ja BACnetin kautta.

Ohjauksella pystytään käyttämään seuraavia toimintoja:

- Tuloilma-, poisto- ja kaskadisäätö tuloilman rajoituksella lisävalintana
- Vakioilmamäärä
- Ilmamäärän lukeminen painemittauksen ansiosta
- Suodattimien painehäviömittaus, jonka avulla tiedetään tarkalleen oikea suodattimien vaihtoajankohta.
- DX ja 0-10V jäähdytyksen ohjaus
- Jälkilämmitys vesikiertoisella lämmityspatterilla tai sähköpatterilla
- Vapaajäähdytys / kylmäntalteenotto
- Ulko- ja poistoilmapeltien ohjaus
- Palopeltien automaattinen testaustoiminto
- Aikaohjausjärjestelmä: Päivä-, viikko- ja vuosijärjestelmät

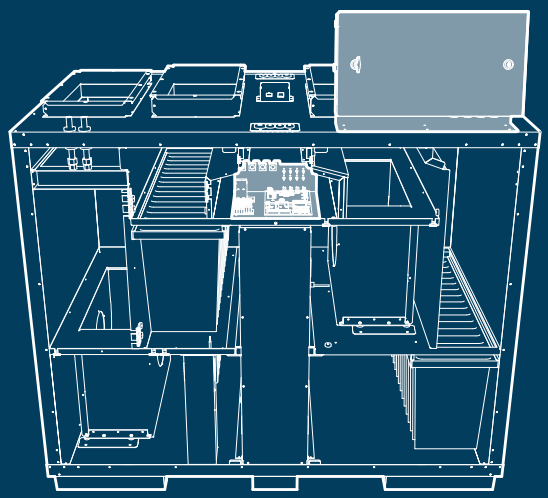

ProNordic L110 R

- Tehtaan varastotuote
- Muunneltava
- Kompaktikokoinen
- Energiatehokas
- Hiljainen

	Sähköpatteri	Vesipatteri
Nimellisjännite	400V	400V
Sulakekoko	3 x 16A	3 x 10A
Nimellisvirta, yhteensä	10A	3,1A
Nimellisteho, yhteensä	6010W	1210W
Nimellisteho, sähköpatteri	4800W	-
Nimellisteho, puhaltimet	2 x 500W (230V)	2 x 500W (230V)
Puhallintyyppi	B-pyörä	B-pyörä
Puhallinmoottorin ohjaus	ModBus	ModBus
Puhaltimen nopeus – kierrosluku, maks.	3000 rpm	3000 rpm
Suodatintyyppi	F7-kompaktisuodatin	F7-kompaktisuodatin
Suodattimen mitat (LxKxS mm)	2 x (795x380x85)	2 x (795x380x85)
Kanavayhde	ø 315 mm	ø 315 mm
Paino	181 kg	181 kg
Korkeus	1130 mm	1130 mm
Leveys	1230 mm	1230 mm
Syvyys (kahvojen kanssa)	910 mm	910 mm
Syvyys (ilman ovea)	795 mm	795 mm

Tuloilma

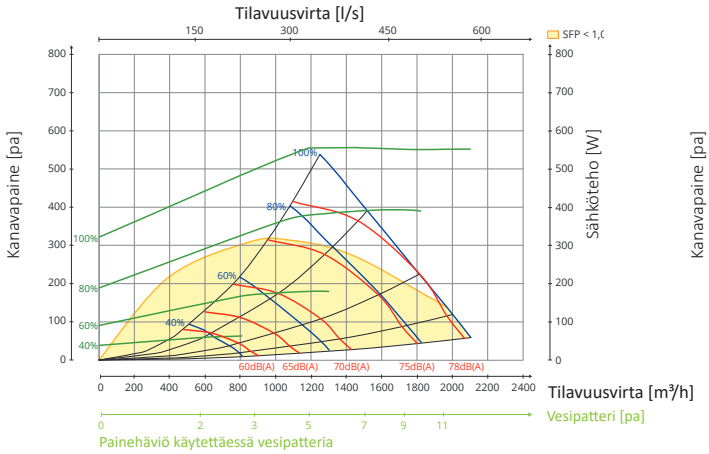

Poistoilma

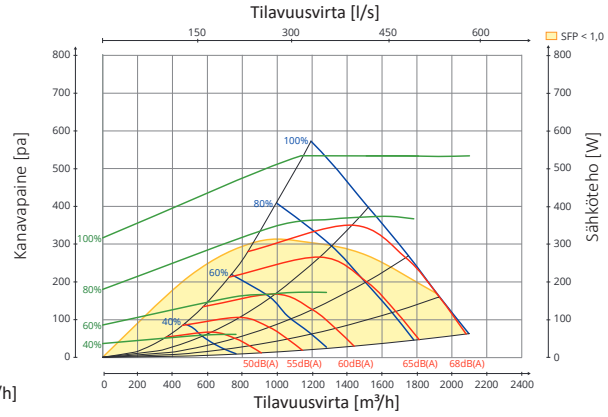

Äänitiedot on ilmoitettu kapasiteettikaaviossa äänitehotasolla LwA, ja ne korjataan eri oktaavikaistoille seuraavan taulukon avulla. Melujakauma tuottaa eri oktaavikaistoilla äänitehon Lw ja kokonaisäänitehon LwA. Melujakauma lasketaan ottamalla meluarvo tuloilmataulukosta ja vähentämällä se korjauskerrointaulukon kokonaisarvosta.

Tuloilman tiedot on mitattu standardin ISO 5136 mukaisesti ”in duct” -menetelmällä. Melujakauma on mitattu standardin ISO 9614-2 mukaisesti. Mittalaitteistona Bruel & Kjær 2260.

- Ilmamäärä eri kapasiteettiasetuksilla, %
- Tehonkulutus watteina, oikeanpuoleinen asteikko
- Ääni – äänitehotaso LwA

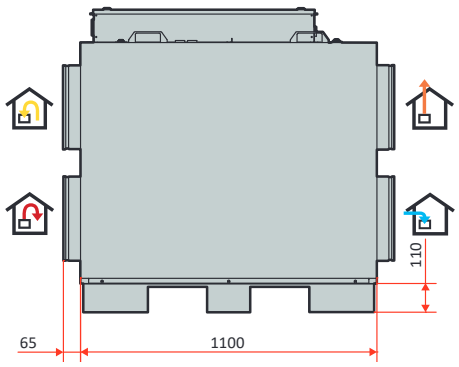

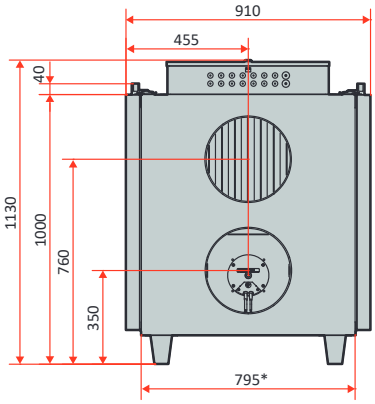

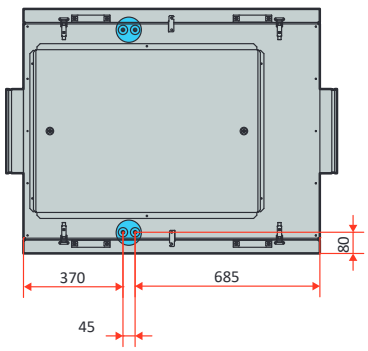

Molempien päätysivujen mitoitus on sama.
Piirroksessa on esitetty oikeanpuoleinen malli.
Kaikki mitat millimetreinä.

*ilman ovea
Vesipatterin liitoskohta

ProNordic L150 R

- Tehtaan varastotuote
- Muunneltava
- Kompaktikokoinen
- Energiatehokas
- Hiljainen

	Sähköpatteri	Vesipatteri
Nimellisjännite	400V	400V
Sulakekoko	3 x 16A	3 x 10A
Nimellisvirta, yhteensä	10A	3,1A
Nimellisteho, yhteensä	6010W	1210W
Nimellisteho, sähköpatteri	4800W	-
Nimellisteho, puhaltimet	2 x 500W (230V)	2 x 500W (230V)
Puhallintyyppi	B-pyörä	B-pyörä
Puhallinmoottorin ohjaus	ModBus	ModBus
Puhaltimen nopeus – kierrosluku, maks.	3000 rpm	3000 rpm
Suodatintyyppi	F7-kompaktisuodatin	F7-kompaktisuodatin
Suodattimen mitat (LxKxS mm)	2 x (795x380x85)	2 x (795x380x85)
Kanavayhde	ø 315 mm	ø 315 mm
Paino	191 kg	191 kg
Korkeus	1130 mm	1130 mm
Leveys	1230 mm	1230 mm
Syvyys (kahvojen kanssa)	910 mm	910 mm
Syvyys (ilman ovea)	795 mm	795 mm

Tuloilma

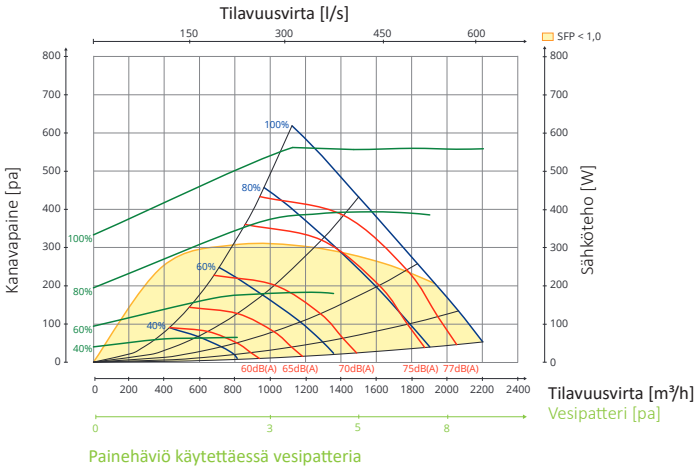

Poistoilma

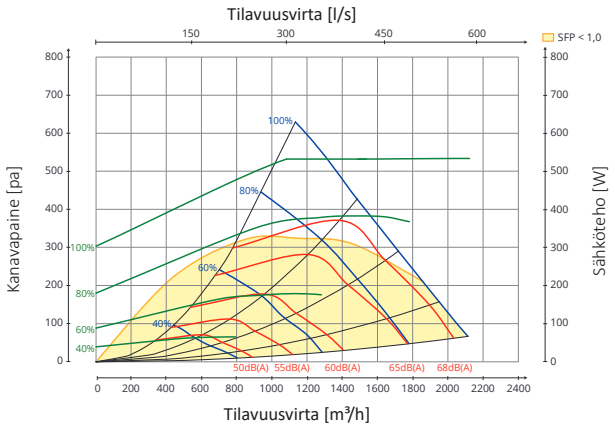

Äänitiedot on ilmoitettu kapasiteettikaaviossa äänitehotasolla LwA, ja ne korjataan eri oktaavikaistoille seuraavan taulukon avulla. Melujakauma tuottaa eri oktaavikaistoilla äänitehon Lw ja kokonaisäänitehon LwA. Melujakauma lasketaan ottamalla meluarvo tuloilmataulukosta ja vähentämällä se korjauskerrointaulukon kokonaisarvosta.

Tuloilman tiedot on mitattu standardin ISO 5136 mukaisesti ”in duct” -menetelmällä. Melujakauma on mitattu standardin ISO 9614-2 mukaisesti. Mittalaitteistona Bruel & Kjær 2260.

- Ilmamäärä eri kapasiteettiasetuksilla, %
- Tuloilmapuhaltimen tehonkulutus eri kapasiteettiasetuksilla
- Äänitehotaso LwA, ks. korjauskerrointaulukko

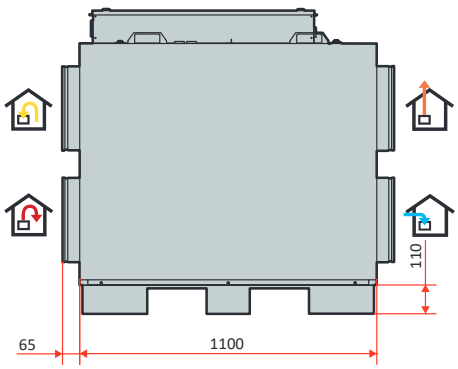

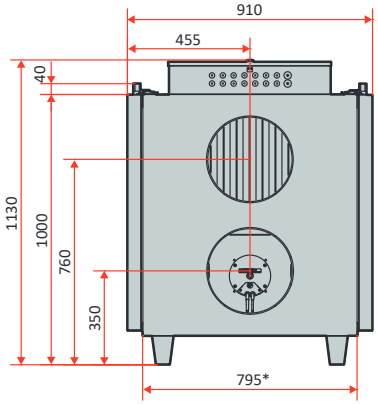

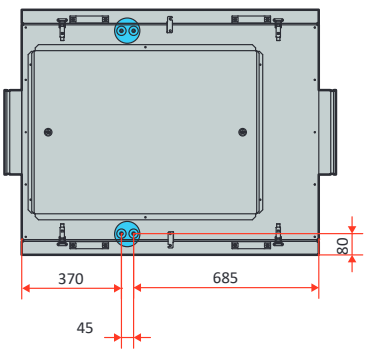

Molempien päätysivujen mitoitus on sama.
Piirroksessa on esitetty oikeanpuoleinen malli.
Kaikki mitat millimetreinä.

* ilman ovea
Vesipatterin liitoskohta

ProNordic L190 R

Tehtaan varastotuote

Muunneltava

Energiatehokas

Hiljainen

	Sähköpatteri	Vesipatteri
Nimellisjännite	400V	400V
Sulakekoko	3 x 20A	3 x 10A
Nimellisvirta, yhteensä	13,7A	4,2A
Nimellisteho, yhteensä	8310W	1710W
Nimellisteho, sähköpatteri	6660W	-
Nimellisteho, puhaltimet	2 x 750W (230V)	2 x 750W (230V)
Puhallintyyppi	B-pyörä	B-pyörä
Puhallinmoottorin ohjaus	ModBus	ModBus
Puhaltimen nopeus – kierrosluku, maks.	3000 rpm	3000 rpm
Suodatintyyppi	F7-kompaktisuodatin	F7-kompaktisuodatin
Suodattimen mitat (LxKxS mm)	2 x (892x287x330)	2 x (892x287x330)
Kanavayhde	ø 400 mm	ø 400 mm
Paino	257 kg	257 kg
Korkeus	1215 mm	1215 mm
Leveys	1630 mm	1630 mm
Syvyys (kahvojen kanssa)	1010 mm	1010 mm
Syvyys (ilman ovea)	895 mm	895 mm

Tuloilma

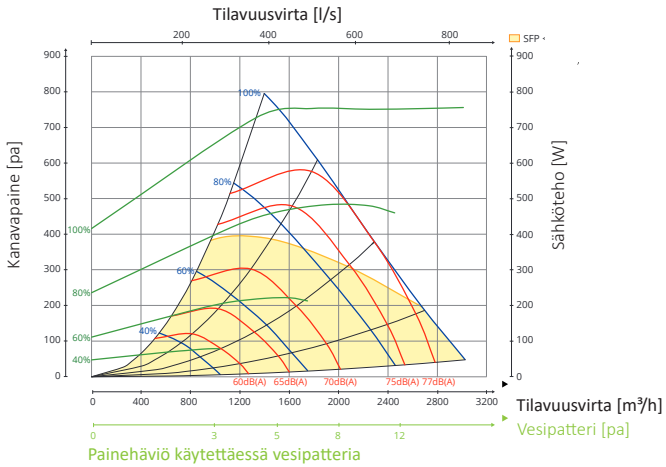

Poistoilma

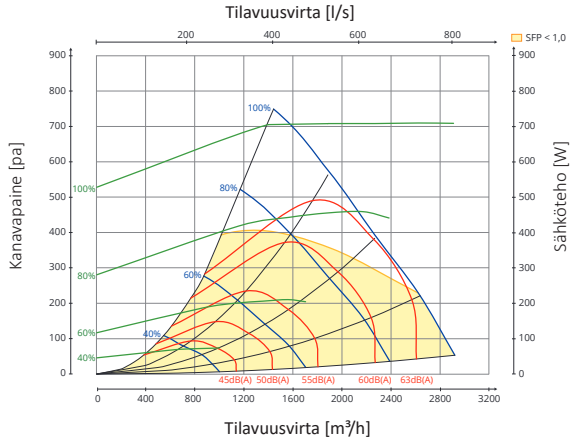

Äänitiedot on ilmoitettu kapasiteettikaaviossa äänitehotasolla LwA, ja ne korjataan eri oktaavikaistoille seuraavan taulukon avulla. Melujakauma tuottaa eri oktaavikaistoilla äänitehon Lw ja kokonaisäänitehon LwA. Melujakauma lasketaan ottamalla meluarvo tuloilmataulukosta ja vähentämällä se korjauskerrointaulukon kokonaisarvosta.

Tuloilman tiedot on mitattu standardin ISO 5136 mukaisesti ”in duct” -menetelmällä. Melujakauma on mitattu standardin ISO 9614-2 mukaisesti. Mittalaitteistona Bruel & Kjær 2260.

- Ilmamäärä eri kapasiteettiasetuksilla, %
- Tuloilmapuhaltimen tehonkulutus eri kapasiteettiasetuksilla.
- Äänitehotaso LwA, ks. korjauskerrointaulukko

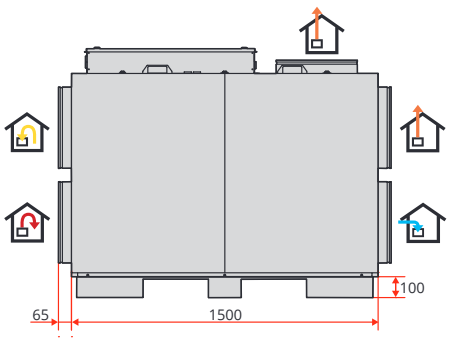

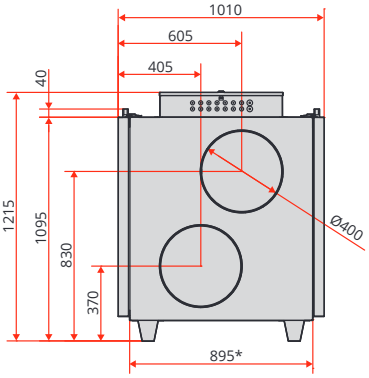

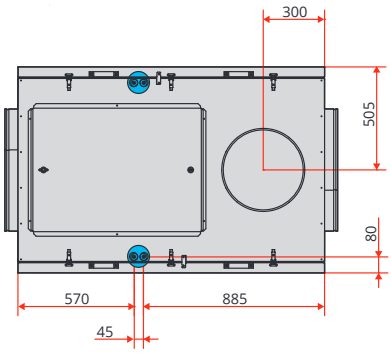

Molempien päätysivujen mitoitus on sama.
Piirroksessa on esitetty oikeanpuoleinen malli.
Kaikki mitat millimetreinä.

* ilman ovea
Vesipatterin liitoskohta

ProNordic L230 R

Tehtaan varastotuote

Muunneltava

Energiatehokas

Hiljainen

	Sähköpatteri	Vesipatteri
Nimellisjännite	400V	400V
Sulakekoko	3 x 25A	3 x 10A
Nimellisvirta, yhteensä	19,8A	4,2A
Nimellisteho, yhteensä	12510W	1710W
Nimellisteho, sähköpatteri	10800W	-
Nimellisteho, puhaltimet	2 x 750W (230V)	2 x 750W (230V)
Puhallintyyppi	B-pyörä	B-pyörä
Puhallinmoottorin ohjaus	ModBus	ModBus
Puhaltimen nopeus – kierrosluku, maks.	3000 rpm	3000 rpm
Suodatintyyppi	F7-kompaktisuodatin	F7-kompaktisuodatin
Suodattimen mitat (LxKxS mm)	2 x (550x550x400)	2 x (550x550x400)
Kanavayhde	ø 500 mm	ø 500 mm
Paino	350 kg	350 kg
Korkeus	1430 mm	1430 mm
Leveys	1830 mm	1830 mm
Syvyys (kahvojen kanssa)	1335 mm	1335 mm
Syvyys (ilman ovea)	1100 mm	1100 mm

Tuloilma

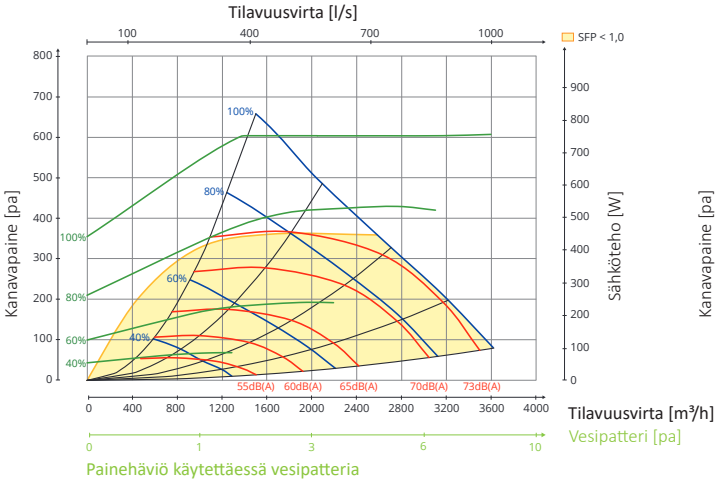

Poistoilma

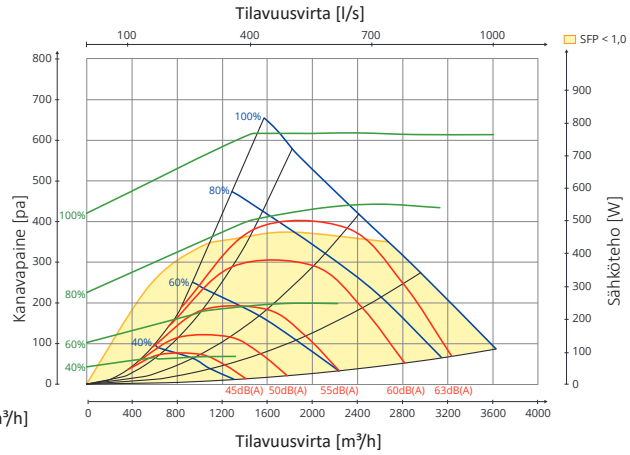

Äänitiedot on ilmoitettu kapasiteettikaaviossa äänitehotasolla LwA, ja ne korjataan eri oktaavikaistoille seuraavan taulukon avulla. Melujakauma tuottaa eri oktaavikaistoilla äänitehon Lw ja kokonaisäänitehon LwA. Melujakauma lasketaan ottamalla meluarvo tuloilmataulukosta ja vähentämällä se korjauskerrointaulukon kokonaisarvosta.

Tuloilman tiedot on mitattu standardin ISO 5136 mukaisesti ”in duct” -menetelmällä. Melujakauma on mitattu standardin ISO 9614-2 mukaisesti. Mittalaitteistona Bruel & Kjær 2260.

- Ilmamäärä eri kapasiteettiasetuksilla, %
- Tuloilmapuhaltimen tehonkulutus eri kapasiteettiasetuksilla.
- Äänitehotaso LwA, ks. korjauskerrointaulukko

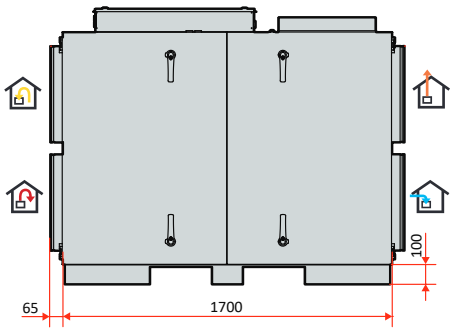

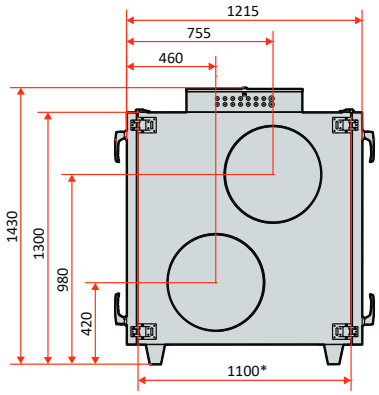

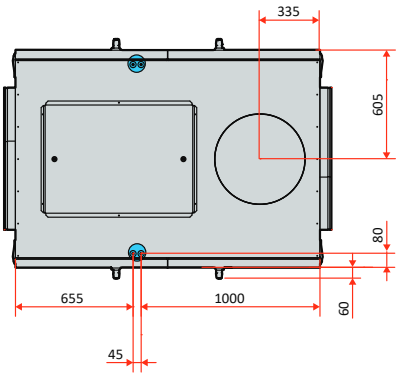

Molempien päätysivujen mitoitus on sama.
Piirroksessa on esitetty oikeanpuoleinen malli.
Kaikki mitat millimetreinä.

* ilman ovea

Vesipatterin liitoskohta

ProNordic L270 R

Tehtaan varastotuote

Muunneltava

Energiatehokas

Hiljainen

	Sähköpatteri	Vesipatteri
Nimellisjännite	400V	400V
Sulakekoko	3 x 32A	3 x 10A
Nimellisvirta, yhteensä	23A	7,4A
Nimellisteho, yhteensä	14010W	3210W
Nimellisteho, sähköpatteri	10800W	-
Nimellisteho, puhaltimet	2 x 1500W (230V)	2 x 1500W (230V)
Puhallintyyppi	B-pyörä	B-pyörä
Puhallinmoottorin ohjaus	ModBus	ModBus
Puhaltimen nopeus – kierrosluku, maks.	3000 rpm	3000 rpm
Suodatintyyppi	F7-kompaktisuodatin	F7-kompaktisuodatin
Suodattimen mitat (LxKxS mm)	2 x (550x550x400)	2 x (550x550x400)
Kanavayhde	ø 500 mm	ø 500 mm
Paino	361 kg	361 kg
Korkeus	1430 mm	1430 mm
Leveys	1830 mm	1830 mm
Syvyys (kahvojen kanssa)	1335 mm	1335 mm
Syvyys (ilman ovea)	1100 mm	1100 mm

Tuloilma

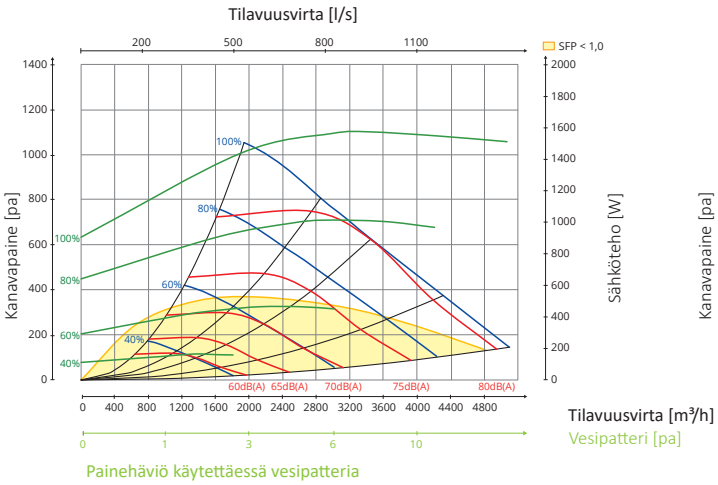

Poistoilma

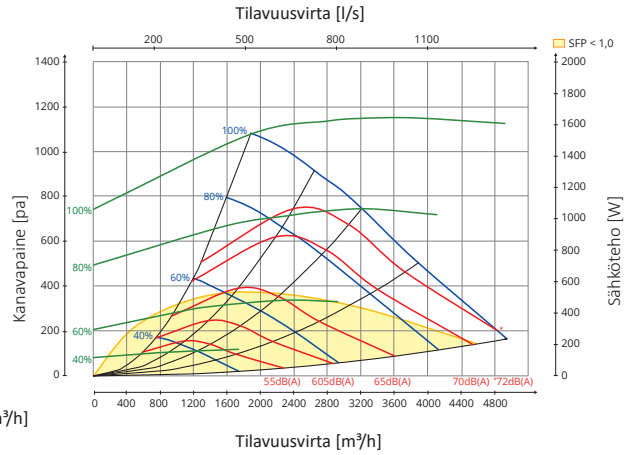

Äänitiedot on ilmoitettu kapasiteettikaaviossa äänitehotasolla LwA, ja ne korjataan eri oktaavikaistoille seuraavan taulukon avulla. Melujakauma tuottaa eri oktaavikaistoilla äänitehon Lw ja kokonaisäänitehon LwA. Melujakauma lasketaan ottamalla meluarvo tuloilmataulukosta ja vähentämällä se korjauskerrointaulukon kokonaisarvosta.

Tuloilman tiedot on mitattu standardin ISO 5136 mukaisesti ”in duct” -menetelmällä. Melujakauma on mitattu standardin ISO 9614-2 mukaisesti. Mittalaitteistona Bruel & Kjær 2260.

- Ilmamäärä eri kapasiteettiasetuksilla, %
- Tuloilmapuhaltimen tehonkulutus eri kapasiteettiasetuksilla.
- Äänitehotaso LwA, ks. korjauskerrointaulukko

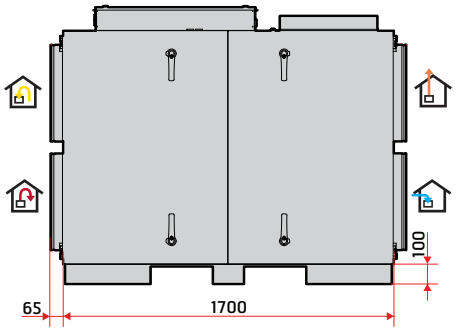

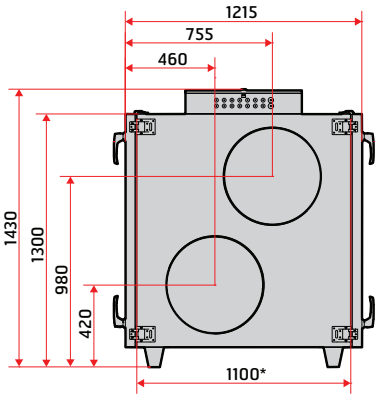

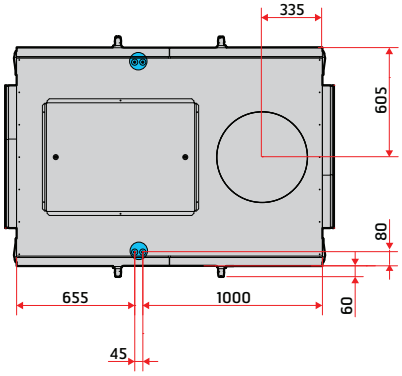

Molempien päätysivujen mitoitus on sama.
Piirroksessa on esitetty oikeanpuoleinen malli.
Kaikki mitat millimetreinä.

* ilman ovea

Vesipatterin liitoskohta

ProNordic L310 R

Tehtaan varastotuote

Muunneltava

Energiatehokas

Hiljainen

	Sähköpatteri	Vesipatteri
Nimellisjännite	400V	400V
Sulakekoko	3 x 40A	3 x 10A
Nimellisvirta, yhteensä	30,6A	7,4A
Nimellisteho, yhteensä	16 000W	3210W
Nimellisteho, sähköpatteri	19 210W	-
Nimellisteho, puhaltimet	2 x 1500W (230V)	2 x 1500W (230V)
Puhallintyyppi	B-pyörä	B-pyörä
Puhallinmoottorin ohjaus	ModBus	ModBus
Puhaltimen nopeus – kierrosluku, maks.	3000 rpm	3000 rpm
Suodatintyyppi	F7-kompaktisuodatin	F7-kompaktisuodatin
Suodattimen mitat (LxKxS mm)	2 x (592x592x640)	2 x (592x592x640)
Kanavakytkentä	1200x600 mm	1200x600 mm
Paino	618 kg	618 kg
Korkeus	1765 mm	1765 mm
Leveys	2410 mm	2410 mm
Syvyys (kahvojen kanssa)	1580 mm	1580 mm
Syvyys (ilman ovea)	1340 mm	1340 mm

Tuloilma

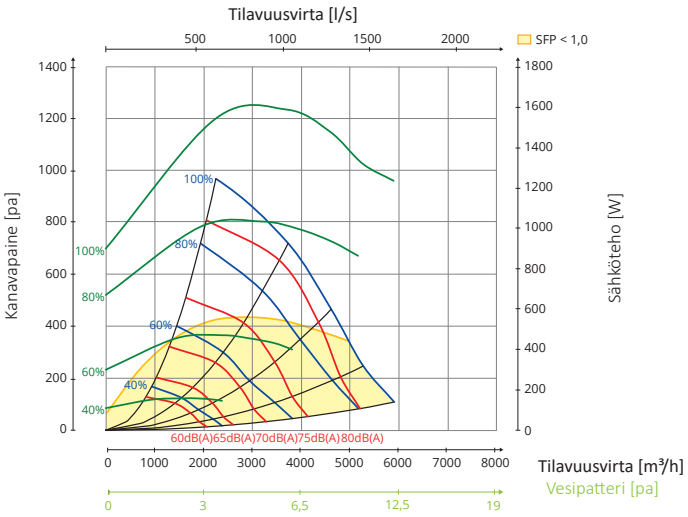

Poistoilma

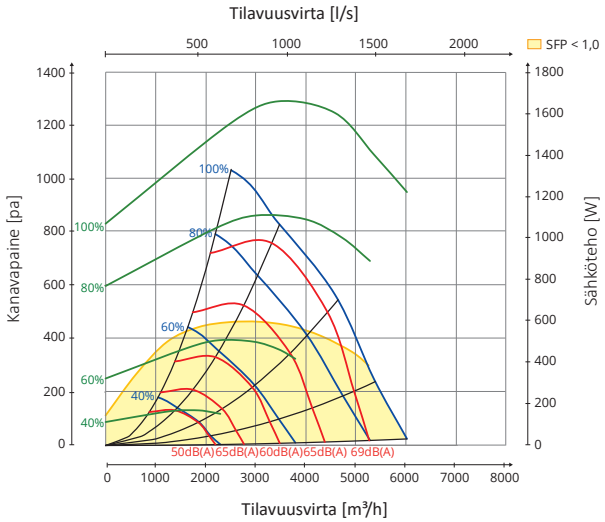

Äänitiedot on ilmoitettu kapasiteettikaaviossa äänitehotasolla LwA, ja ne korjataan eri oktaavikaistoille seuraavan taulukon avulla. Melujakauma tuottaa eri oktaavikaistoilla äänitehon Lw ja kokonaisäänitehon LwA. Melujakauma lasketaan ottamalla meluarvo tuloilmataulukosta ja vähentämällä se korjauskerrointaulukon kokonaisarvosta.

Tuloilman tiedot on mitattu standardin ISO 5136 mukaisesti ”in duct” -menetelmällä. Melujakauma on mitattu standardin ISO 9614-2 mukaisesti. Mittalaitteistona Bruel & Kjær 2260.

- Ilmamäärä eri kapasiteettiasetuksilla, %
- Tuloilmapuhaltimen tehonkulutus eri kapasiteettiasetuksilla.
- Äänitehotaso LwA, ks. korjauskerrointaulukko

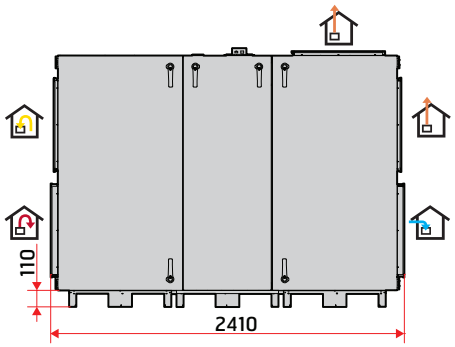

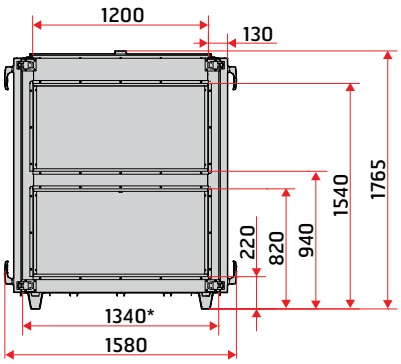

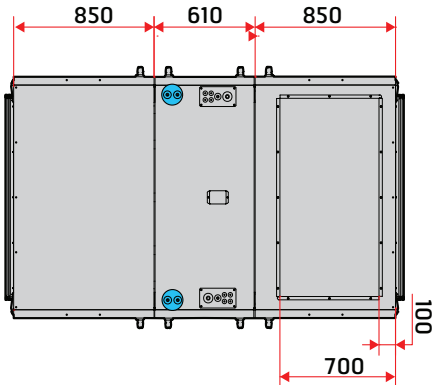

Molempien päätysivujen mitoitus on sama.
Piirroksessa on esitetty oikeanpuoleinen malli.
Kaikki mitat millimetreinä.

* ilman ovea

Vesipatterin liitoskohta

ProNordic L350 R

Tehtaan varastotuote

Muunneltava

Energiatehokas

Hiljainen

	Sähköpatteri	Vesipatteri
Nimellisjännite	400V	400V
Sulakekoko	3 x 40A	3 x 10A
Nimellisvirta, yhteensä	30,6A	7,4A
Nimellisteho, yhteensä	16 000W	3210W
Nimellisteho, sähköpatteri	19 210W	-
Nimellisteho, puhaltimet	4 x 750W (230V)	4 x 750W (230V)
Puhallintyyppi	B-pyörä	B-pyörä
Puhallinmoottorin ohjaus	ModBus	ModBus
Puhaltimen nopeus – kierrosluku, maks.	3000 rpm	3000 rpm
Suodatintyyppi	F7-kompaktisuodatin	F7-kompaktisuodatin
Suodattimen mitat (LxKxS mm)	2 x (592x592x640)	2 x (592x592x640)
Kanavakytkentä	1200x600 mm	1200x600 mm
Paino	657 kg	657 kg
Korkeus	1765 mm	1765 mm
Leveys	2410 mm	2410 mm
Syvyys (kahvojen kanssa)	1580 mm	1580 mm
Syvyys (ilman ovea)	1340 mm	1340 mm

Tuloilma

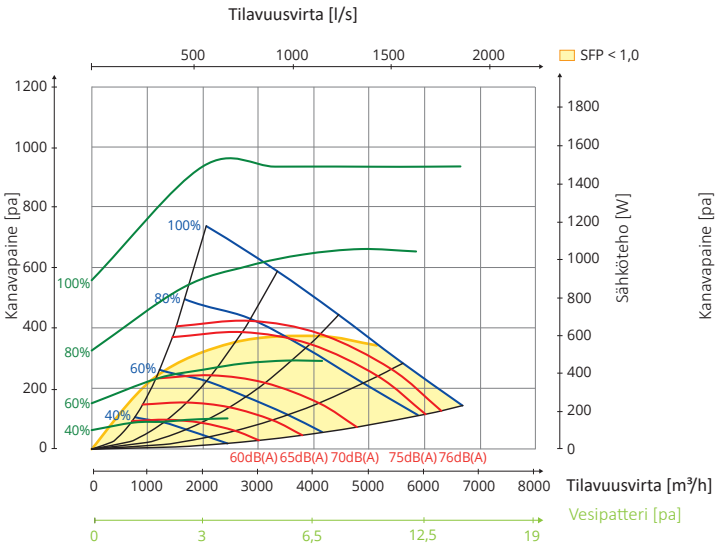

Poistoilma

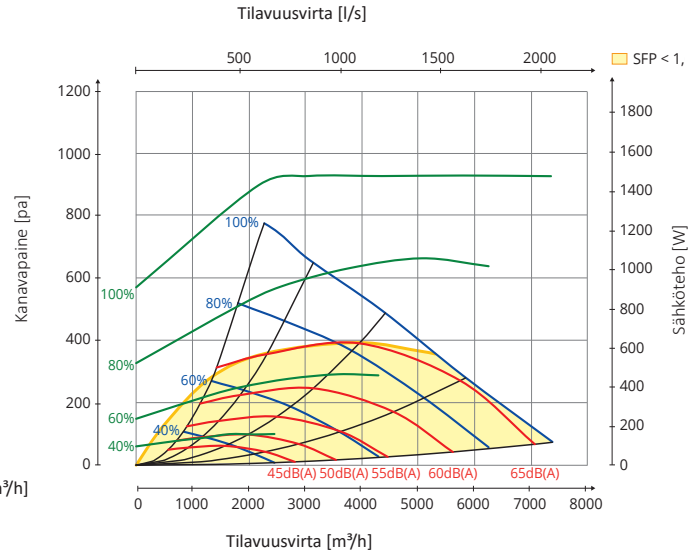

Äänitiedot on ilmoitettu kapasiteettikaaviossa äänitehotasolla LwA, ja ne korjataan eri oktaavikaistoille seuraavan taulukon avulla. Melujakauma tuottaa eri oktaavikaistoilla äänitehon Lw ja kokonaisäänitehon LwA. Melujakauma lasketaan ottamalla meluarvo tuloilmataulukosta ja vähentämällä se korjauskerrointaulukon kokonaisarvosta.

Tuloilman tiedot on mitattu standardin ISO 5136 mukaisesti ”in duct” -menetelmällä. Melujakauma on mitattu standardin ISO 9614-2 mukaisesti. Mittalaitteistona Bruel & Kjær 2260.

- Ilmamäärä eri kapasiteettiasetuksilla, %
- Tuloilmapuhaltimen tehonkulutus eri kapasiteettiasetuksilla.
- Äänitehotaso LwA, ks. korjauskerrointaulukko

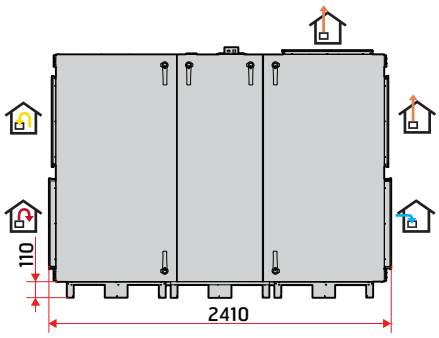

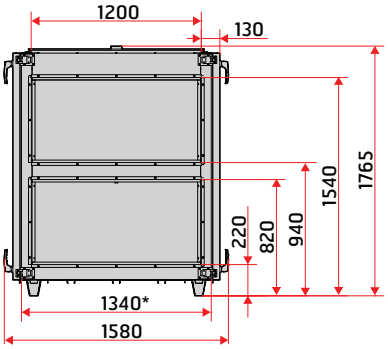

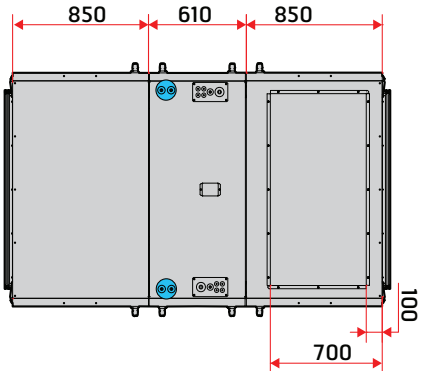

Molempien päätysivujen mitoitus on sama.
Piirroksessa on esitetty oikeanpuoleinen malli.
Kaikki mitat millimetreinä.

* ilman ovea

Vesipatterin liitoskohta

ProNordic S100 R

- Tehtaan varastotuote
- Muunneltava
- Kompaktikokoinen
- Energiatehokas
- Hiljainen

	Sähköpatteri	Vesipatteri
Nimellisjännite	400V	400V
Sulakekoko	3 x 16A	3 x 10A
Nimellisvirta, yhteensä	8,3A	3,1A
Nimellisteho, yhteensä	4810W	1210W
Nimellisteho, sähköpatteri	3600W	-
Nimellisteho, puhaltimet	2 x 500W (230V)	2 x 500W (230V)
Puhallintyyppi	B-pyörä	B-pyörä
Puhallinmoottorin ohjaus	ModBus	ModBus
Puhaltimen nopeus – kierrosluku, maks.	2700 rpm	2700 rpm
Suodatintyyppi	F7-kompaktisuodatin	F7-kompaktisuodatin
Suodattimen mitat (LxKxS mm)	2 x (695x405x100)	2 x (695x405x100)
Kanavayhde	ø 250 mm	ø 250 mm
Paino	230 kg	230 kg
Korkeus	1360 mm	1360 mm
Leveys	1480 mm	1480 mm
Syvyys (kahvojen kanssa)	935 mm	935 mm
Syvyys (ilman ovea)	695 mm	695 mm

Tuloilma

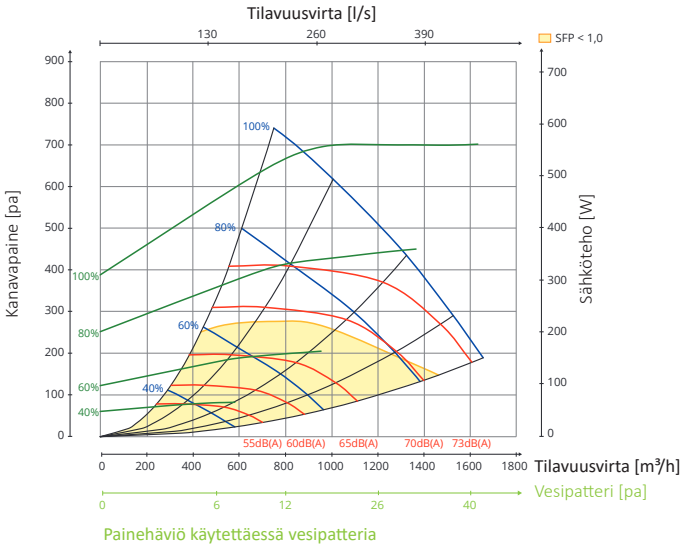

Poistoilma

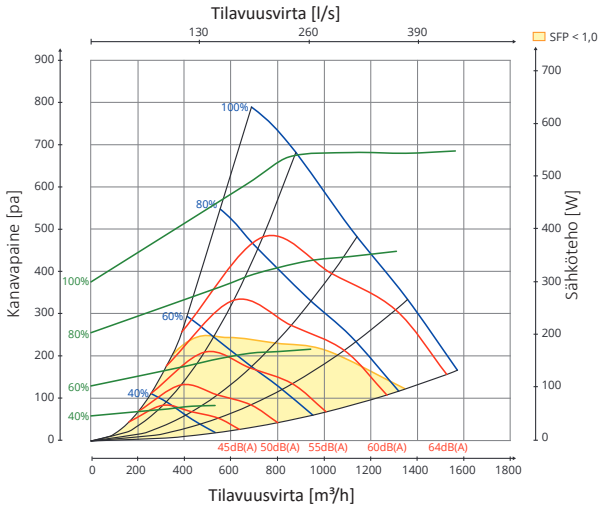

Äänitiedot on ilmoitettu kapasiteettikaaviossa äänitehotasolla LwA, ja ne korjataan eri oktaavikaistoille seuraavan taulukon avulla. Melujakauma tuottaa eri oktaavikaistoilla äänitehon Lw ja kokonaisäänitehon LwA. Melujakauma lasketaan ottamalla meluarvo tuloilmataulukosta ja vähentämällä se korjauskerrointaulukon kokonaisarvosta.

Tuloilman tiedot on mitattu standardin ISO 5136 mukaisesti ”in duct” -menetelmällä. Melujakauma on mitattu standardin ISO 9614-2 mukaisesti. Mittalaitteistona Bruel & Kjær 2260.

- Ilmamäärä eri kapasiteettiasetuksilla, %
- Virrankulutus watteina, lue asteikko oikealla
- Ääni – ilmoita melutaso LwA-arvona

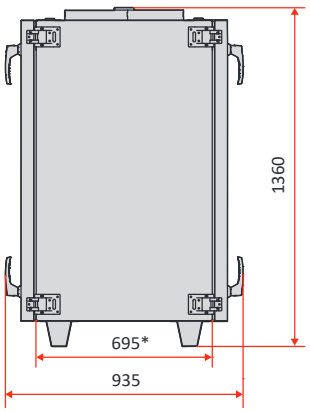

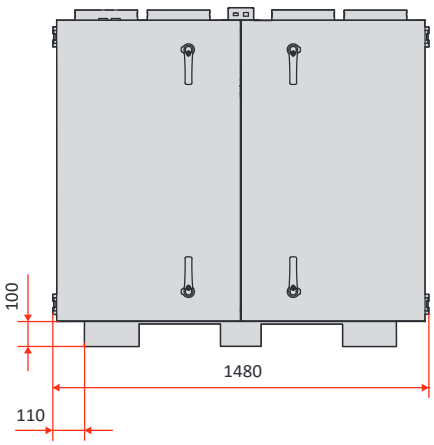

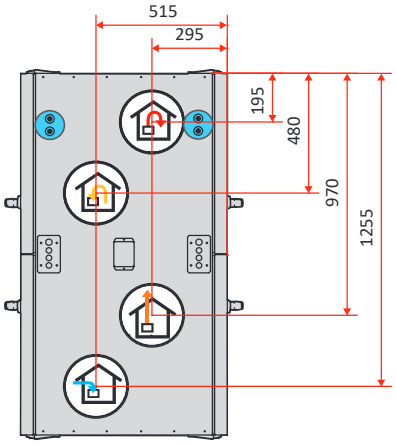

Molempien päätysivujen mitoitus on sama.
Piirroksessa on esitetty oikeanpuoleinen malli.
Kaikki mitat millimetreinä.

*ilman ovea
Vesipatterin liitoskohta

ProNordic S140 R

- Tehtaan varastotuote
- Muunneltava
- Kompaktikokoinen
- Energiatehokas
- Hiljainen

	Sähköpatteri	Vesipatteri
Nimellisjännite	400V	400V
Sulakekoko	3 x 16A	3 x 10A
Nimellisvirta, yhteensä	8,3A	3,1A
Nimellisteho, yhteensä	4810W	1210W
Nimellisteho, sähköpatteri	3600W	-
Nimellisteho, puhaltimet	2 x 500W (230V)	2 x 500W (230V)
Puhallintyyppi	B-pyörä	B-pyörä
Puhallinmoottorin ohjaus	ModBus	ModBus
Puhaltimen nopeus – kierrosluku, maks.	2700 rpm	2700 rpm
Suodatintyyppi	F7-kompaktisuodatin	F7-kompaktisuodatin
Suodattimen mitat (LxKxS mm)	2 x (695x405x100)	2 x (695x405x100)
Kanavayhde	ø 250 mm	ø 250 mm
Paino	233 kg	233 kg
Korkeus	1360 mm	1360 mm
Leveys	1480 mm	1480 mm
Syvyys (kahvojen kanssa)	935 mm	935 mm
Syvyys (ilman ovea)	695 mm	695 mm

Tuloilma

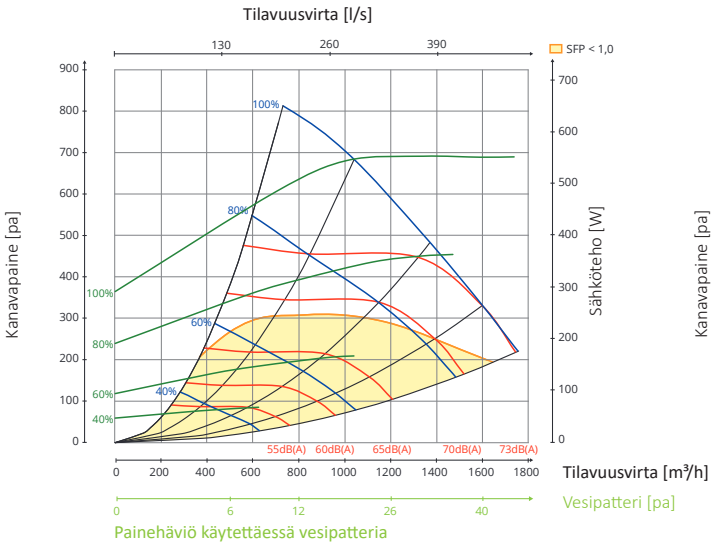

Poistoilma

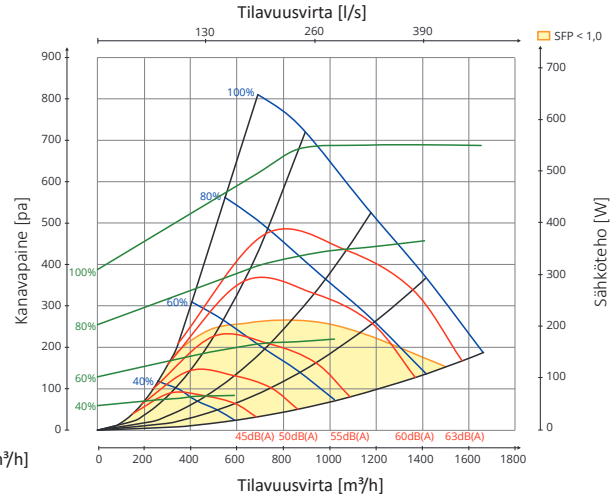

Äänitiedot on ilmoitettu kapasiteettikaaviossa äänitehotasolla LwA, ja ne korjataan eri oktaavikaistoille seuraavan taulukon avulla. Melujakauma tuottaa eri oktaavikaistoilla äänitehon Lw ja kokonaisäänitehon LwA. Melujakauma lasketaan ottamalla meluarvo tuloilmataulukosta ja vähentämällä se korjauskerrointaulukon kokonaisarvosta.

Tuloilman tiedot on mitattu standardin ISO 5136 mukaisesti ”in duct” -menetelmällä. Melujakauma on mitattu standardin ISO 9614-2 mukaisesti. Mittalaitteistona Bruel & Kjær 2260.

- Ilmamäärä eri kapasiteettiasetuksilla, %
- Tuloilmapuhaltimen tehonkulutus, Watt
- Äänitehotaso LwA

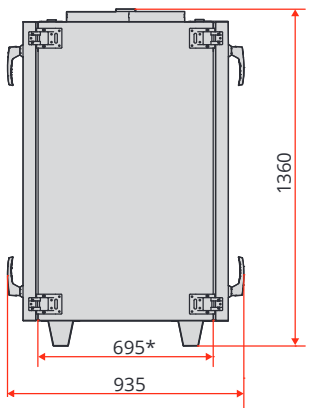

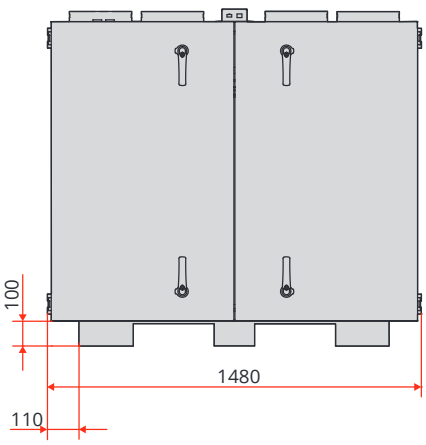

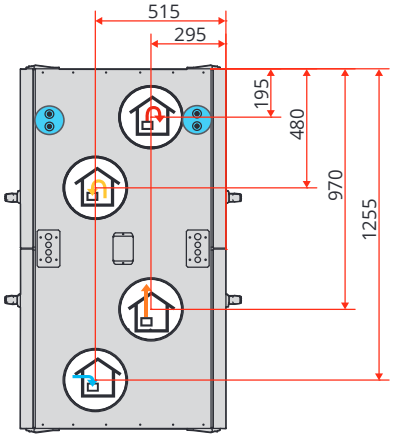

Molempien päätysivujen mitoitus on sama.
Piirroksessa on esitetty oikeanpuoleinen malli.
Kaikki mitat millimetreinä.

*ilman ovea
Vesipatterin liitoskohta

ProNordic S180 R

Tehtaan varastotuote

Muunneltava

Kompaktikokoinen

Energiatehokas

Hiljainen

	Sähköpatteri	Vesipatteri
Nimellisjännite	400V	400V
Sulakekoko	3 x 16A	3 x 10A
Nimellisvirta, yhteensä	10A	3,1A
Nimellisteho, yhteensä	6010W	1210W
Nimellisteho, sähköpatteri	4800W	-
Nimellisteho, puhaltimet	2 x 500W (230V)	2 x 500W (230V)
Puhallintyyppi	B-pyörä	B-pyörä
Puhallinmoottorin ohjaus	ModBus	ModBus
Puhaltimen nopeus – kierrosluku, maks.	2700 rpm	2700 rpm
Suodatintyyppi	F7-kompaktisuodatin	F7-kompaktisuodatin
Suodattimen mitat (LxKxS mm)	2 x (792x287x360)	2 x (792x287x360)
Kanavayhde	500 x 250 mm	500 x 250 mm
Paino	266 kg	266 kg
Korkeus	1320 mm	1320 mm
Leveys	1630 mm	1630 mm
Syvyys (kahvojen kanssa)	1030 mm	1030 mm
Syvyys (ilman ovea)	795 mm	795 mm

Tuloilma

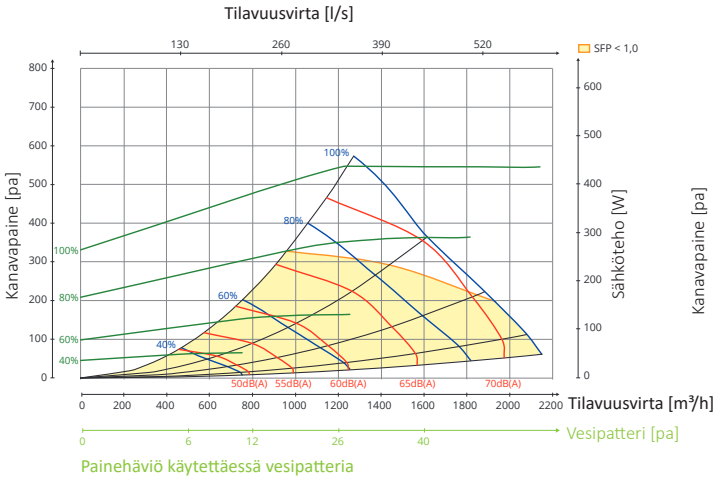

Poistoilma

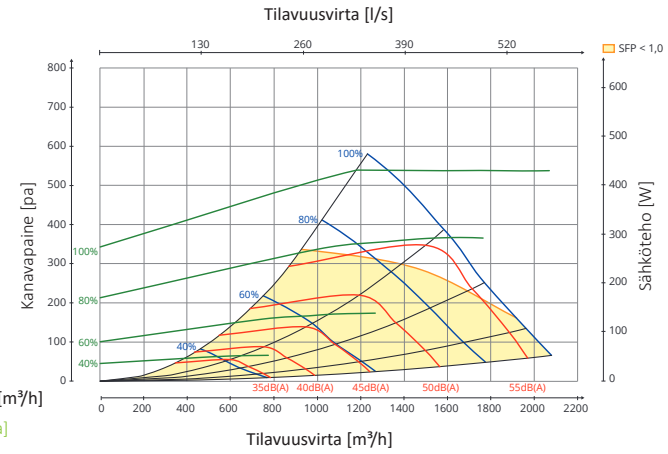

Äänitiedot on ilmoitettu kapasiteettikaaviossa äänitehotasolla LwA, ja ne korjataan eri oktaavikaistoille seuraavan taulukon avulla. Melujakauma tuottaa eri oktaavikaistoilla äänitehon Lw ja kokonaisäänitehon LwA. Melujakauma lasketaan ottamalla meluarvo tuloilmataulukosta ja vähentämällä se korjauskerrointaulukon kokonaisarvosta.

Tuloilman tiedot on mitattu standardin ISO 5136 mukaisesti ”in duct” -menetelmällä. Melujakauma on mitattu standardin ISO 9614-2 mukaisesti. Mittalaitteistona Bruel & Kjær 2260.

- Ilmamäärä eri kapasiteettiasetuksilla, %
- Tuloilmapuhaltimen tehonkulutus, Watt
- Äänitehotaso LwA

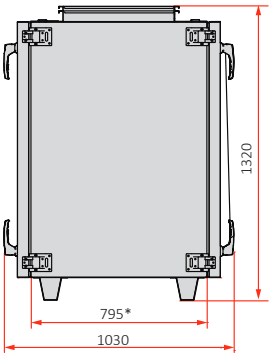

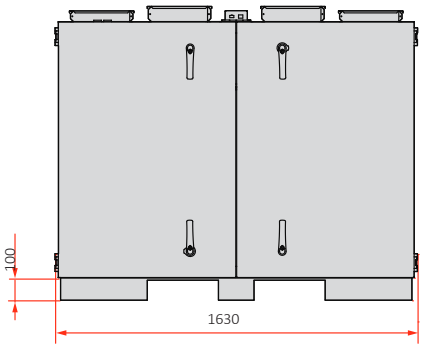

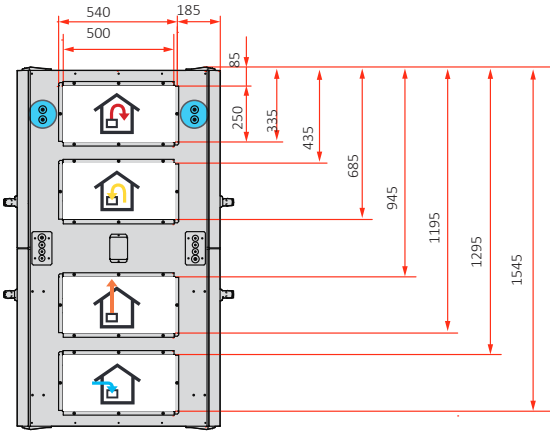

Molempien päätysivujen mitoitus on sama.
Piirroksessa on esitetty oikeanpuoleinen malli.
Kaikki mitat millimetreinä.

* ilman ovea
Vesipatterin liitoskohta

ProNordic S220 R

- Tehtaan varastotuote
- Muunneltava
- Kompaktikokoinen
- Energiatehokas
- Hiljainen

	Sähköpatteri	Vesipatteri
Nimellisjännite	400V	400V
Sulakekoko	3 x 20A	3 x 10A
Nimellisvirta, yhteensä	13,7A	4,2A
Nimellisteho, yhteensä	8310W	1710W
Nimellisteho, sähköpatteri	6600W	-
Nimellisteho, puhaltimet	2 x 750W (230V)	2 x 500W (230V)
Puhallintyyppi	B-pyörä	B-pyörä
Puhallinmoottorin ohjaus	ModBus	ModBus
Puhaltimen nopeus – kierrosluku, maks.	3000 rpm	3000 rpm
Suodatintyyppi	F7-kompaktisuodatin	F7-kompaktisuodatin
Suodattimen mitat (LxKxS mm)	2 x (892 x 287 x 370)	2 x (892 x 287 x 370)
Kanavayhde	500 x 250 mm	500 x 250 mm
Paino	280 kg	280 kg
Korkeus	1420 mm	1420 mm
Leveys	1630 mm	1630 mm
Syvyys (kahvojen kanssa)	1130 mm	1130 mm
Syvyys (ilman ovea)	895 mm	895 mm

Tuloilma

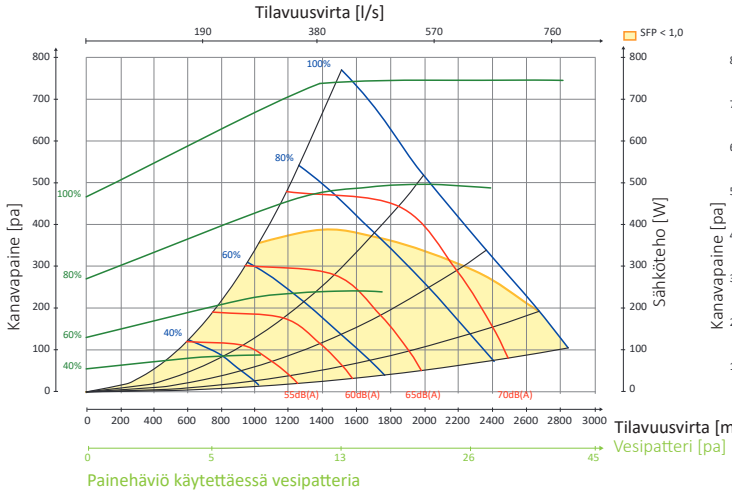

Poistoilma

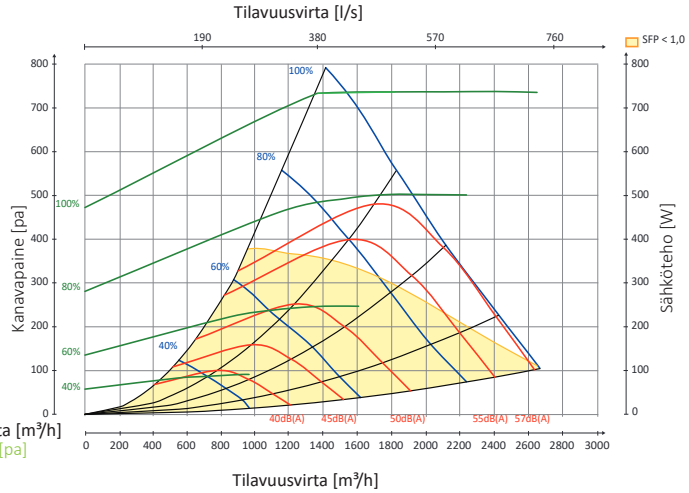

Äänitiedot on ilmoitettu kapasiteettikaaviossa äänitehotasolla LwA, ja ne korjataan eri oktaavikaistoille seuraavan taulukon avulla.
Melujakauma tuottaa eri oktaavikaistoilla äänitehon Lw ja kokonaisäänitehon LwA. Melujakauma lasketaan ottamalla meluarvo tuloilmataulukosta ja vähentämällä se korjauskerrointaulukon kokonaisarvosta.

Tuloilman tiedot on mitattu standardin ISO 5136 mukaisesti ”in duct” -menetelmällä. Melujakauma on mitattu standardin ISO 9614-2 mukaisesti. Mittalaitteistona Bruel & Kjær 2260.

- Ilmamäärä eri kapasiteettiasetuksilla, %
- Tuloilmapuhaltimen tehonkulutus eri kapasiteettiasetuksilla.
- Äänitehotaso LwA

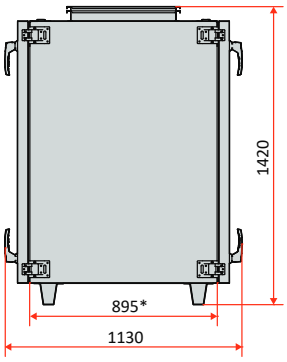

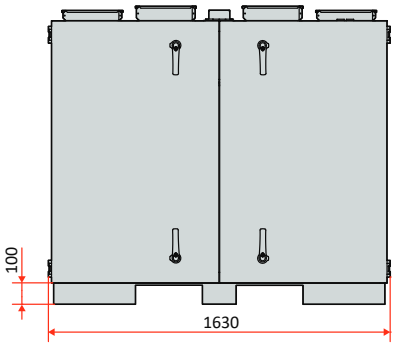

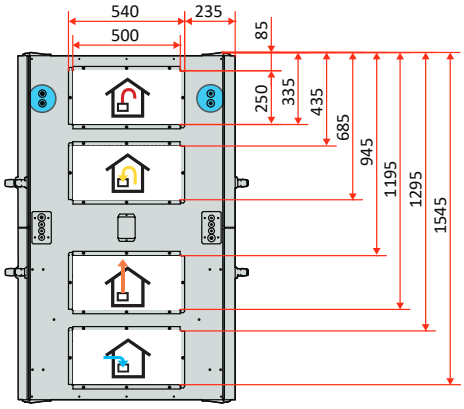

Molempien päätysivujen mitoitus on sama.
Piirroksessa on esitetty oikeanpuoleinen malli.
Kaikki mitat millimetreinä.

* ilman ovea
Vesipatterin liitoskohta

ProNordic S240 R

Tehtaan varastotuote

Muunneltava

Jaettavissa osiin

Energiatehokas

Hiljainen

	Sähköpatteri	Vesipatteri
Nimellisjännite	400V	400V
Sulakekoko	3 x 25A	3 x 10
Nimellisvirta, yhteensä	19,8A	4,2A
Nimellisteho, yhteensä	12510W	1710W
Nimellisteho, sähköpatteri	10800W	-
Nimellisteho, puhaltimet	2 x 750W (230V)	2 x 750W (230V)
Puhallintyyppi	B-pyörä	B-pyörä
Puhallinmoottorin ohjaus	ModBus	ModBus
Puhaltimen nopeus – kierrosluku, maks.	3000 rpm	3000 rpm
Suodatintyyppi	F7-kompaktisuodatin	F7-kompaktisuodatin
Suodattimen mitat (LxKxS mm)	592x490x370 + 490x490x370	592x490x370 + 490x490x370
Kanavayhde	900 x 250 mm	900 x 250 mm
Paino	399 kg	399 kg
Korkeus	1530 mm	1530 mm
Leveys	1810 mm	1810 mm
Syvyys (kahvojen kanssa)	1330 mm	1330 mm
Syvyys (ilman ovea)	1095 mm	1095 mm

Tuloilma

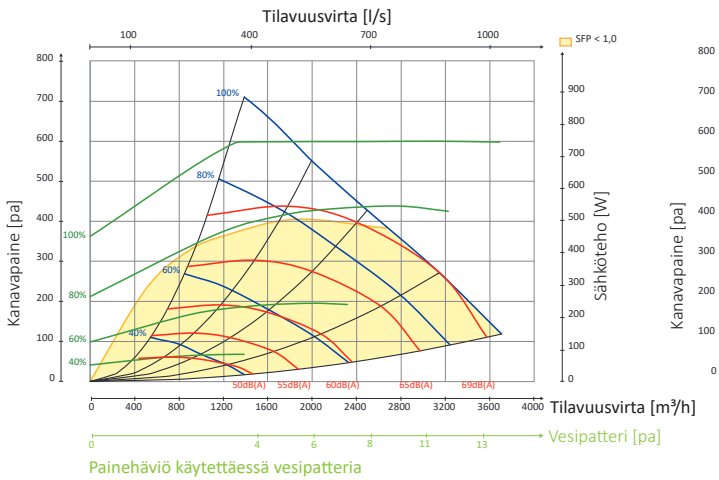

Poistoilma

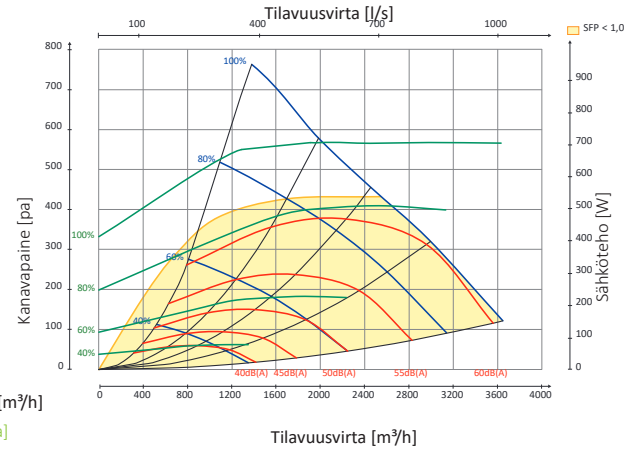

Äänitiedot on ilmoitettu kapasiteettikaaviossa äänitehotasolla LwA, ja ne korjataan eri oktaavikaistoille seuraavan taulukon avulla.
Melujakauma tuottaa eri oktaavikaistoilla äänitehon Lw ja kokonaisäänitehon LwA. Melujakauma lasketaan ottamalla meluarvo tuloilmataulukosta ja vähentämällä se korjauskerrointaulukon kokonaisarvosta.

Tuloilman tiedot on mitattu standardin ISO 5136 mukaisesti ”in duct” -menetelmällä. Melujakauma on mitattu standardin ISO 9614-2 mukaisesti. Mittalaitteistona Bruel & Kjær 2260.

- Ilmamäärä eri kapasiteettiasetuksilla, %
- Tehonkulutus watteina, oikeanpuoleinen asteikko
- Äänitehotaso LwA

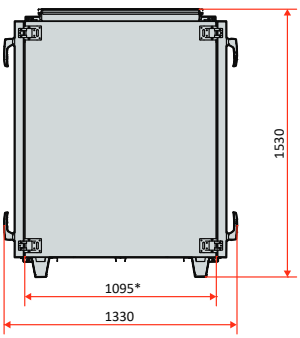

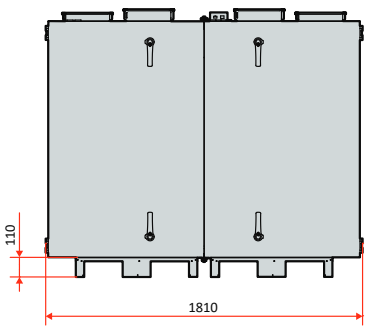

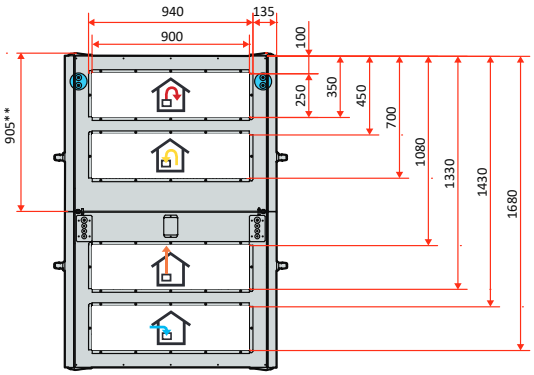

Molempien päätysivujen mitoitus on sama.
Piirroksessa on esitetty oikeanpuoleinen malli.
Kaikki mitat millimetreinä.

* ilman ovea
**895 ilman ovea
Vesipatterin liitoskohta

ProNordic S260 R

- Tehtaan varastotuote
- Muunneltava
- Jaettavissa osiin
- Energiatehokas
- Hiljainen

	Sähköpatteri	Vesipatteri
Nimellisjännite	400V	400V
Sulakekoko	3 x 32A	3 x 10A
Nimellisvirta, yhteensä	23A	7,2A
Nimellisteho, yhteensä	14010W	3210W
Nimellisteho, sähköpatteri	10800W	-
Nimellisteho, puhaltimet	2 x 1500W (230V)	2 x 1500W (230V)
Puhallintyyppi	B-pyörä	B-pyörä
Puhallinmoottorin ohjaus	ModBus	ModBus
Puhaltimen nopeus – kierrosluku, maks.	3000 rpm	3000 rpm
Suodatintyyppi	F7-kompaktisuodatin	F7-kompaktisuodatin
Suodattimen mitat (LxKxS mm)	592x490x370 + 490x490x370	592x490x370 + 490x490x370
Kanavayhde	900 x 250 mm	900 x 250 mm
Paino	409 kg	409 kg
Korkeus	1530 mm	1530 mm
Leveys	1810 mm	1810 mm
Syvyys (kahvojen kanssa)	1330 mm	1330 mm
Syvyys (ilman ovea)	1095 mm	1095 mm

Tuloilma

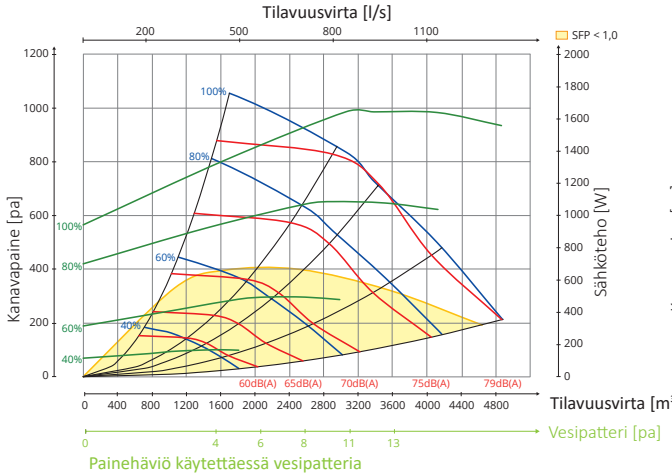

Poistoilma

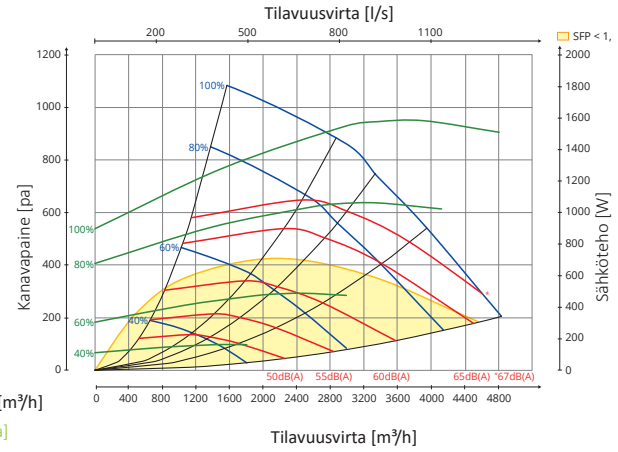

Äänitiedot on ilmoitettu kapasiteettikaaviossa äänitehotasolla LwA, ja ne korjataan eri oktaavikaistoille seuraavan taulukon avulla.
Melujakauma tuottaa eri oktaavikaistoilla äänitehon Lw ja kokonaisäänitehon LwA. Melujakauma lasketaan ottamalla meluarvo tuloilmataulukosta ja vähentämällä se korjauskerrointaulukon kokonaisarvosta.

Tuloilman tiedot on mitattu standardin ISO 5136 mukaisesti ”in duct” -menetelmällä. Melujakauma on mitattu standardin ISO 9614-2 mukaisesti. Mittalaitteistona Bruel & Kjær 2260.

- Ilmamäärä eri kapasiteettiasetuksilla, %
- Tehonkulutus watteina, oikeanpuoleinen asteikko
- Äänitehotaso LwA

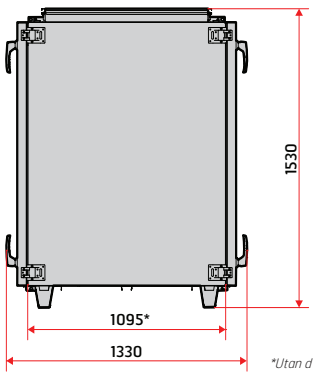

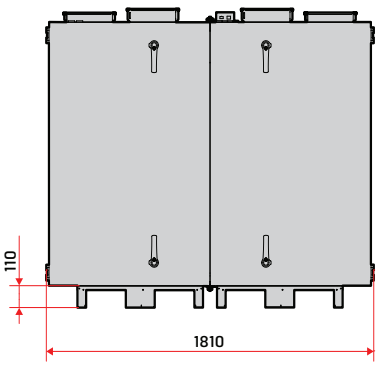

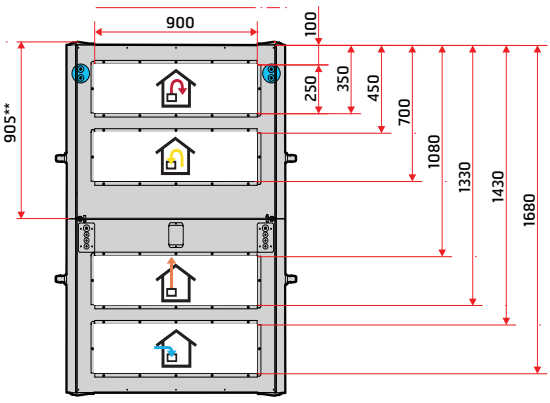

Molempien päätysivujen mitoitus on sama.
Piirroksessa on esitetty oikeanpuoleinen malli.
Kaikki mitat millimetreinä.

* ilman ovea
**895 ilman ovea
Vesipatterin liitoskohta

ProNordic S300 R

- Tehtaan varastotuote
- Muunneltava
- Jaettavissa osiin
- Energiatehokas
- Hiljainen

	Sähköpatteri	Vesipatteri
Nimellisjännite	400V	400V
Sulakekoko	3 x 40A	3 x 10A
Nimellisvirta, yhteensä	30,6A	7,4A
Nimellisteho, yhteensä	19210W	3210W
Nimellisteho, sähköpatteri	16000W	-
Nimellisteho, puhaltimet	2 x 1500W (230V)	2 x 1500W (230V)
Puhallintyyppi	B-pyörä	B-pyörä
Puhallinmoottorin ohjaus	ModBus	ModBus
Puhaltimen nopeus – kierrosluku, maks.	3000 rpm	3000 rpm
Suodatintyyppi	F7-kompaktisuodatin	F7-kompaktisuodatin
Suodattimen mitat (LxKxS mm)	592x490x640	592x490x640
Kanavayhde	900 x 250 mm	900 x 250 mm
Paino	618 kg	618 kg
Korkeus	1780 mm	1780 mm
Leveys	2340 mm	2340 mm
Syvyys (kahvojen kanssa)	1580mm	1580 mm
Syvyys (ilman ovea)	1340 mm	1340 mm

Tuloilma

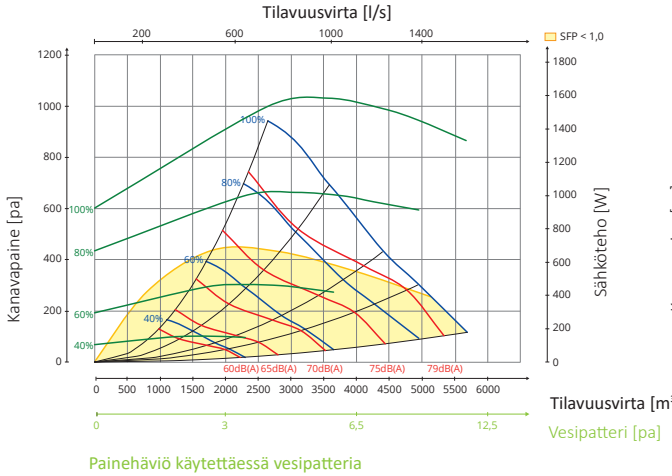

Poistoilma

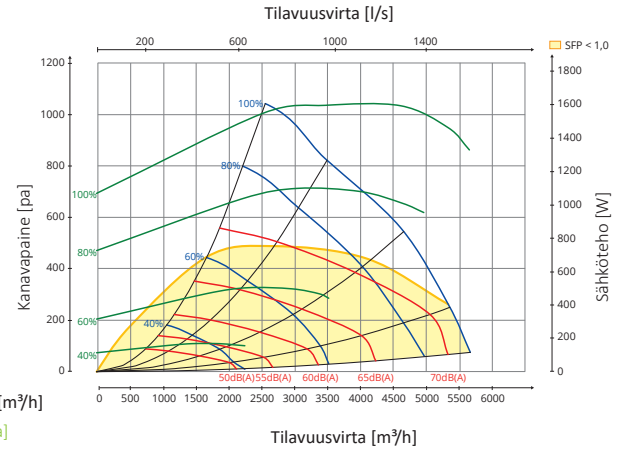

Äänitiedot on ilmoitettu kapasiteettikaaviossa äänitehotasolla LwA, ja ne korjataan eri oktaavikaistoille seuraavan taulukon avulla.
Melujakauma tuottaa eri oktaavikaistoilla äänitehon Lw ja kokonaisäänitehon LwA. Melujakauma lasketaan ottamalla meluarvo tuloilmataulukosta ja vähentämällä se korjauskerrointaulukon kokonaisarvosta.

Tuloilman tiedot on mitattu standardin ISO 5136 mukaisesti ”in duct” -menetelmällä. Melujakauma on mitattu standardin ISO 9614-2 mukaisesti. Mittalaitteistona Bruel & Kjær 2260.

- Ilmamäärä eri kapasiteettiasetuksilla, %
- Tehonkulutus watteina, oikeanpuoleinen asteikko
- Äänitehotaso LwA

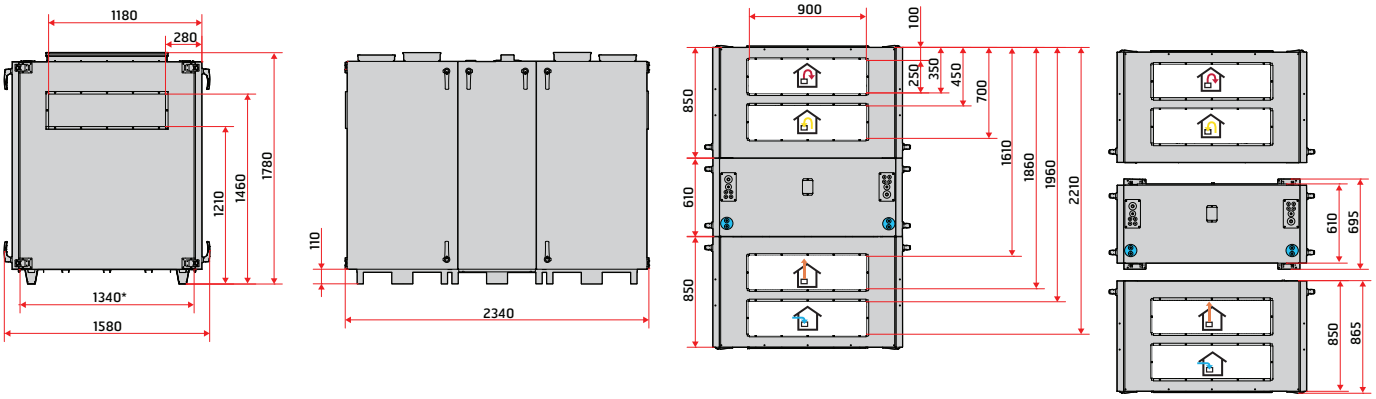

Molempien päätysivujen mitoitus on sama.
Piirroksessa on esitetty oikeanpuoleinen malli.
Kaikki mitat millimetreinä.

* ilman ovea
**895 ilman ovea
Vesipatterin liitoskohta

Ilmanvaihtokone ja tarvikkeet

Ilmanvaihtokone	
151000	Ilmanvaihtokone L110R

Tarvikkeet, Ilmanvaihtokone	
112672	Ohjauspaneeli, ProPanel
118257	Ohjauspaneeli, ProTouch
110624	Suodatinsarja F7
14477	Sulkupelti Ø 315mm on/off
14478	Sulkupelti Ø 315mm jousella
118139	Sähköpatteri, kokonainen
113068	Vesipatteri, kokonainen
113550	Yhdistelmäpatteri 500x400 vasen
113551	Yhdistelmäpatteri 500x400 oikea
113552	Yhdistelmäpatteri 600x400 vasen
113553	Yhdistelmäpatteri 600x400 oikea
114127	Jäähdytyspatteri 500x400 vasen
114128	Jäähdytyspatteri 500x400 oikea
114129	Jäähdytyspatteri 600x400 vasen
114130	Jäähdytyspatteri 600x400 oikea
116482	Shunttiventtiili KVS 0,4 3-tie
116483	Shunttiventtiili KVS 1,0 3-tie
116484	Shunttiventtiili KVS 1,6 3-tie
116485	Shunttiventtiili KVS 2,5 3-tie
116486	Shunttiventtiili KVS 4,0 3-tie
117209	Shunttiventtiili KVS 6,3 3-tie
117860	Shunttiventtiili KVS 10 3-tie
116487	Shunttiventtiili KVS 0,4 2-tie
116488	Shunttiventtiili KVS 1,0 2-tie
116489	Shunttiventtiili KVS 1,6 2-tie
116490	Shunttiventtiili KVS 2,5 2-tie
116491	Shunttiventtiili KVS 4,0 2-tie
117208	Shunttiventtiili KVS 6,3 2-tie
117859	Shunttiventtiili KVS 10 2-tie
116492	Shunttiventtiilin moottori 0-10V KVS ≤ 0,4
116493	Shunttiventtiilin moottori on/off KVS ≤ 0,4
117207	Shunttiventtiilin moottori 0-10V KVS ≥ 6,3

Tarvikkeet, uutomatiikka CS2500	
112435	Modbus viestintämoduuli SP70
112438	BACnet IP viestintämoduuli
112439	Laajennus-I/O-moduuli 14
09368	Huone anturi CC 1040
09369	Ulkoanturi CC 1041
09364	Painonappi
112442	Ajastin, elektroninen
112441	Ajastin, mekaaninen
09390	Liikeanturi SP 450
09358	Liikeanturi SP 435
09359	CO_2-anturi SP440
09861	Anturi tuli/savu SP445
112444	Paine anturi 0-1250 Pa

Ilmanvaihtokone	
151400	Ilmanvaihtokone L150R

Tarvikkeet, Ilmanvaihtokone	
112672	Ohjauspaneeli, ProPanel
118257	Ohjauspaneeli, ProTouch
110624	Suodatinsarja F7
14477	Sulkupelti Ø 315mm on/off
14478	Sulkupelti Ø 315mm jousella
118139	Sähköpatteri, kokonainen
113068	Vesipatteri, kokonainen
113550	Yhdistelmäpatteri 500x400 vasen
113551	Yhdistelmäpatteri 500x400 oikea
113552	Yhdistelmäpatteri 600x400 vasen
113553	Yhdistelmäpatteri 600x400 oikea
114127	Jäähdytyspatteri 500x400 vasen
114128	Jäähdytyspatteri 500x400 oikea
114129	Jäähdytyspatteri 600x400 vasen
114130	Jäähdytyspatteri 600x400 oikea
116482	Shunttiventtiili KVS 0,4 3-tie
116483	Shunttiventtiili KVS 1,0 3-tie
116484	Shunttiventtiili KVS 1,6 3-tie
116485	Shunttiventtiili KVS 2,5 3-tie
116486	Shunttiventtiili KVS 4,0 3-tie
117209	Shunttiventtiili KVS 6,3 3-tie
117860	Shunttiventtiili KVS 10 3-tie
116487	Shunttiventtiili KVS 0,4 2-tie
116488	Shunttiventtiili KVS 1,0 2-tie
116489	Shunttiventtiili KVS 1,6 2-tie
116490	Shunttiventtiili KVS 2,5 2-tie
116491	Shunttiventtiili KVS 4,0 2-tie
117208	Shunttiventtiili KVS 6,3 2-tie
117859	Shunttiventtiili KVS 10 2-tie
116492	Shunttiventtiilin moottori 0-10V KVS ≤ 0,4
116493	Shunttiventtiilin moottori on/off KVS ≤ 0,4
117207	Shunttiventtiilin moottori 0-10V KVS ≥ 6,3

Tarvikkeet, uutomatiikka CS2500	
112435	Modbus viestintämoduuli SP70
112438	BACnet IP viestintämoduuli
112439	Laajennus-I/O-moduuli 14
09368	Huone anturi CC 1040
09369	Ulkoanturi CC 1041
09364	Painonappi
112442	Ajastin, elektroninen
112441	Ajastin, mekaaninen
09390	Liikeanturi SP 450
09358	Liikeanturi SP 435
09359	CO_2-anturi SP440
09861	Anturi tuli/savu SP445
112444	Paine anturi 0-1250 Pa

Ilmanvaihtokone	
152000	Ilmanvaihtokone L190R

Tarvikkeet, Ilmanvaihtokone	
112672	Ohjauspaneeli, ProPanel
118257	Ohjauspaneeli, ProTouch
110626	Suodatinsarja F7 L20R/L190R
14479	Sulkupelti Ø 400mm on/off
14480	Sulkupelti Ø 400mm jousella
118203	Sähköpatteri, kokonainen
113187	Vesipatteri, kokonainen
113552	Yhdistelmäpatteri 600x400 vasen
113553	Yhdistelmäpatteri 600x400 oikea
114129	Jäähdytyspatteri 600x400 vasen
114130	Jäähdytyspatteri 600x400 oikea
116482	Shunttiventtiili KVS 0,4 3-tie
116483	Shunttiventtiili KVS 1,0 3-tie
116484	Shunttiventtiili KVS 1,6 3-tie
116485	Shunttiventtiili KVS 2,5 3-tie
116486	Shunttiventtiili KVS 4,0 3-tie
117209	Shunttiventtiili KVS 6,3 3-tie
117860	Shunttiventtiili KVS 10 3-tie
116487	Shunttiventtiili KVS 0,4 2-tie
116488	Shunttiventtiili KVS 1,0 2-tie
116489	Shunttiventtiili KVS 1,6 2-tie
116490	Shunttiventtiili KVS 2,5 2-tie
116491	Shunttiventtiili KVS 4,0 2-tie
117208	Shunttiventtiili KVS 6,3 2-tie
117859	Shunttiventtiili KVS 10 2-tie
116492	Shunttiventtiilin moottori 0-10V KVS ≤ 0,4
116493	Shunttiventtiilin moottori on/off KVS ≤ 0,4
117207	Shunttiventtiilin moottori 0-10V KVS ≥ 6,3

Tarvikkeet, uutomatiikka CS2500	
112435	Modbus viestintämoduuli SP70
112438	BACnet IP viestintämoduuli
112439	Laajennus-I/O-moduuli 14
09368	Huone anturi CC 1040
09369	Ulkoanturi CC 1041
09364	Painonappi
112442	Ajastin, elektroninen
112441	Ajastin, mekaaninen
09390	Liikeanturi SP 450
09358	Liikeanturi SP 435
09359	CO_2-anturi SP440
09861	Anturi tuli/savu SP445
112444	Paine anturi 0-1250 Pa

Ilmanvaihtokone	
152600	Ilmanvaihtokone L230R

Tarvikkeet, Ilmanvaihtokone	
112672	Ohjauspaneeli, ProPanel
118257	Ohjauspaneeli, ProTouch
110630	Suodatinsarja F7
110631	Suodatinsarja F5
14400	Sulkupelti Ø 500mm on/off
14440	Sulkupelti Ø 500mm jousella
118528	Sähköpatteri, kokonainen
113017	Vesipatteri, kokonainen
114121	Yhdistelmäpatteri 900x600 vasen
114074	Yhdistelmäpatteri 900x600 oikea
117858	Yhdistelmäpatteri 1200x600 vasen
117857	Yhdistelmäpatteri 1200x600 oikea
114158	Jäähdytyspatteri 900x600 vasen
114073	Jäähdytyspatteri 900x600 oikea
117856	Jäähdytyspatteri 1200x600 vasen
117855	Jäähdytyspatteri 1200x600 oikea
116482	Shunttiventtiili KVS 0,4 3-tie
116483	Shunttiventtiili KVS 1,0 3-tie
116484	Shunttiventtiili KVS 1,6 3-tie
116485	Shunttiventtiili KVS 2,5 3-tie
116486	Shunttiventtiili KVS 4,0 3-tie
117209	Shunttiventtiili KVS 6,3 3-tie
117860	Shunttiventtiili KVS 10 3-tie
116487	Shunttiventtiili KVS 0,4 2-tie
116488	Shunttiventtiili KVS 1,0 2-tie
116489	Shunttiventtiili KVS 1,6 2-tie
116490	Shunttiventtiili KVS 2,5 2-tie
116491	Shunttiventtiili KVS 4,0 2-tie
117208	Shunttiventtiili KVS 6,3 2-tie
117859	Shunttiventtiili KVS 10 2-tie
116492	Shunttiventtiilin moottori 0-10V KVS ≤ 0,4
116493	Shunttiventtiilin moottori on/off KVS ≤ 0,4
117207	Shunttiventtiilin moottori 0-10V KVS ≥ 6,3

Tarvikkeet, uutomatiikka CS2500	
112435	Modbus viestintämoduuli SP70
112438	BACnet IP viestintämoduuli
112439	Laajennus-I/O-moduuli 14
09368	Huone anturi CC 1040
09369	Ulkoanturi CC 1041
09364	Painonappi
112442	Ajastin, elektroninen
112441	Ajastin, mekaaninen
09390	Liikeanturi SP 450
09358	Liikeanturi SP 435
09359	CO_2-anturi SP440
09861	Anturi tuli/savu SP445
112444	Paine anturi 0-1250 Pa

Ilmanvaihtokone	
153200	Ilmanvaihtokone L270R

Tarvikkeet, Ilmanvaihtokone	
112672	Ohjauspaneeli, ProPanel
118257	Ohjauspaneeli, ProTouch
110630	Suodatinsarja F7
14400	Sulkupelti Ø 500mm on/off
14440	Sulkupelti Ø 500mm jousella
118528	Sähköpatteri, kokonainen
113018	Vesipatteri, kokonainen
114121	Yhdistelmäpatteri 900x600 vasen
114074	Yhdistelmäpatteri 900x600 oikea
117858	Yhdistelmäpatteri 1200x600 vasen
117857	Yhdistelmäpatteri 1200x600 oikea
114158	Jäähdytyspatteri 900x600 vasen
114073	Jäähdytyspatteri 900x600 oikea
117856	Jäähdytyspatteri 1200x600 vasen
117855	Jäähdytyspatteri 1200x600 oikea
116482	Shunttiventtiili KVS 0,4 3-tie
116483	Shunttiventtiili KVS 1,0 3-tie
116484	Shunttiventtiili KVS 1,6 3-tie
116485	Shunttiventtiili KVS 2,5 3-tie
116486	Shunttiventtiili KVS 4,0 3-tie
117209	Shunttiventtiili KVS 6,3 3-tie
117860	Shunttiventtiili KVS 10 3-tie
116487	Shunttiventtiili KVS 0,4 2-tie
116488	Shunttiventtiili KVS 1,0 2-tie
116489	Shunttiventtiili KVS 1,6 2-tie
116490	Shunttiventtiili KVS 2,5 2-tie
116491	Shunttiventtiili KVS 4,0 2-tie
117208	Shunttiventtiili KVS 6,3 2-tie
117859	Shunttiventtiili KVS 10 2-tie
116492	Shunttiventtiilin moottori 0-10V KVS ≤ 0,4
116493	Shunttiventtiilin moottori on/off KVS ≤ 0,4
117207	Shunttiventtiilin moottori 0-10V KVS ≥ 6,3

Tarvikkeet, uutomatiikka CS2500	
112435	Modbus viestintämoduuli SP70
112438	BACnet IP viestintämoduuli
112439	Laajennus-I/O-moduuli 14
09368	Huone anturi CC 1040
09369	Ulkoanturi CC 1041
09364	Painonappi
112442	Ajastin, elektroninen
112441	Ajastin, mekaaninen
09390	Liikeanturi SP 450
09358	Liikeanturi SP 435
09359	CO_2-anturi SP440
09861	Anturi tuli/savu SP445
112444	Paine anturi 0-1250 Pa

Ilmanvaihtokone	
155000	Ilmanvaihtokone L310R

Tarvikkeet, Ilmanvaihtokone	
112672	Ohjauspaneeli, ProPanel
118257	Ohjauspaneeli, ProTouch
113841	Suodatinsarja F7
113869	Sulkupelti Ø 500mm on/off
113870	Sulkupelti Ø 500mm jousella
118655	Sähköpatteri, kokonainen
113611	Vesipatteri, kokonainen
114121	Yhdistelmäpatteri 900x600 vasen
114074	Yhdistelmäpatteri 900x600 oikea
117858	Yhdistelmäpatteri 1200x600 vasen
117857	Yhdistelmäpatteri 1200x600 oikea
114158	Jäähdytyspatteri 900x600 vasen
114073	Jäähdytyspatteri 900x600 oikea
117856	Jäähdytyspatteri 1200x600 vasen
117855	Jäähdytyspatteri 1200x600 oikea
116482	Shunttiventtiili KVS 0,4 3-tie
116483	Shunttiventtiili KVS 1,0 3-tie
116484	Shunttiventtiili KVS 1,6 3-tie
116485	Shunttiventtiili KVS 2,5 3-tie
116486	Shunttiventtiili KVS 4,0 3-tie
117209	Shunttiventtiili KVS 6,3 3-tie
117860	Shunttiventtiili KVS 10 3-tie
116487	Shunttiventtiili KVS 0,4 2-tie
116488	Shunttiventtiili KVS 1,0 2-tie
116489	Shunttiventtiili KVS 1,6 2-tie
116490	Shunttiventtiili KVS 2,5 2-tie
116491	Shunttiventtiili KVS 4,0 2-tie
117208	Shunttiventtiili KVS 6,3 2-tie
117859	Shunttiventtiili KVS 10 2-tie
116492	Shunttiventtiilin moottori 0-10V KVS ≤ 0,4
116493	Shunttiventtiilin moottori on/off KVS ≤ 0,4
117207	Shunttiventtiilin moottori 0-10V KVS ≥ 6,3

Tarvikkeet, uutomatiikka CS2500	
112435	Modbus viestintämoduuli SP70
112438	BACnet IP viestintämoduuli
112439	Laajennus-I/O-moduuli 14
09368	Huone anturi CC 1040
09369	Ulkoanturi CC 1041
09364	Painonappi
112442	Ajastin, elektroninen
112441	Ajastin, mekaaninen
09390	Liikeanturi SP 450
09358	Liikeanturi SP 435
09359	CO_2-anturi SP440
09861	Anturi tuli/savu SP445
112444	Paine anturi 0-1250 Pa

Ilmanvaihtokone ja tarvikkeet

Ilmanvaihtokone	
156000	Ilmanvaihtokone L350R

Tarvikkeet, Ilmanvaihtokone	
112672	Ohjauspaneeli, ProPanel
118257	Ohjauspaneeli, ProTouch
113841	Suodatinsarja F7
113869	Sulkupelti Ø 500mm on/off
113870	Sulkupelti Ø 500mm jousella
118655	Sähköpatteri, kokonainen
113611	Vesipatteri, kokonainen
114121	Yhdistelmäpatteri 900x600 vasen
114074	Yhdistelmäpatteri 900x600 oikea
117858	Yhdistelmäpatteri 1200x600 vasen
117857	Yhdistelmäpatteri 1200x600 oikea
114158	Jäähdytyspatteri 900x600 vasen
114073	Jäähdytyspatteri 900x600 oikea
117856	Jäähdytyspatteri 1200x600 vasen
117855	Jäähdytyspatteri 1200x600 oikea
116482	Shunttiventtiili KVS 0,4 3-tie
116483	Shunttiventtiili KVS 1,0 3-tie
116484	Shunttiventtiili KVS 1,6 3-tie
116485	Shunttiventtiili KVS 2,5 3-tie
116486	Shunttiventtiili KVS 4,0 3-tie
117209	Shunttiventtiili KVS 6,3 3-tie
117860	Shunttiventtiili KVS 10 3-tie
116487	Shunttiventtiili KVS 0,4 2-tie
116488	Shunttiventtiili KVS 1,0 2-tie
116489	Shunttiventtiili KVS 1,6 2-tie
116490	Shunttiventtiili KVS 2,5 2-tie
116491	Shunttiventtiili KVS 4,0 2-tie
117208	Shunttiventtiili KVS 6,3 2-tie
117859	Shunttiventtiili KVS 10 2-tie
116492	Shunttiventtiilin moottori 0-10V KVS ≤ 0,4
116493	Shunttiventtiilin moottori on/off KVS ≤ 0,4
117207	Shunttiventtiilin moottori 0-10V KVS ≥ 6,3

Tarvikkeet, uutomatiikka CS2500	
112435	Modbus viestintämoduuli SP70
112438	BACnet IP viestintämoduuli
112439	Laajennus-I/O-moduuli 14
09368	Huone anturi CC 1040
09369	Ulkoanturi CC 1041
09364	Painonappi
112442	Ajastin, elektroninen
112441	Ajastin, mekaaninen
09390	Liikeanturi SP 450
09358	Liikeanturi SP 435
09359	CO_2-anturi SP440
09861	Anturi tuli/savu SP445
112444	Paine anturi 0-1250 Pa

Ilmanvaihtokone	
171000	Ilmanvaihtokone S100R

Tarvikkeet, Ilmanvaihtokone	
112672	Ohjauspaneeli, ProPanel
118257	Ohjauspaneeli, ProTouch
113427	Suodatinsarja (varaosa)
14476	Sulkupelti Ø250 on/off
14485	Sulkupelti Ø250 jousella
118019	Sähköpatteri, kokonainen
113433	Vesipatteri, kokonainen
113550	Yhdistelmäpatteri 500x400 vasen
113551	Yhdistelmäpatteri 500x400 oikea
113552	Yhdistelmäpatteri 600x400 vasen
113553	Yhdistelmäpatteri 600x400 oikea
114127	Jäähdytyspatteri 500x400 vasen
114128	Jäähdytyspatteri 500x400 oikea
114129	Jäähdytyspatteri 600x400 vasen
114130	Jäähdytyspatteri 600x400 oikea
116482	Shunttiventtiili KVS 0,4 3-tie
116483	Shunttiventtiili KVS 1,0 3-tie
116484	Shunttiventtiili KVS 1,6 3-tie
116485	Shunttiventtiili KVS 2,5 3-tie
116486	Shunttiventtiili KVS 4,0 3-tie
117209	Shunttiventtiili KVS 6,3 3-tie
117860	Shunttiventtiili KVS 10 3-tie
116487	Shunttiventtiili KVS 0,4 2-tie
116488	Shunttiventtiili KVS 1,0 2-tie
116489	Shunttiventtiili KVS 1,6 2-tie
116490	Shunttiventtiili KVS 2,5 2-tie
116491	Shunttiventtiili KVS 4,0 2-tie
117208	Shunttiventtiili KVS 6,3 2-tie
117859	Shunttiventtiili KVS 10 2-tie
116492	Shunttiventtiilin moottori 0-10V KVS ≤ 0,4
116493	Shunttiventtiilin moottori on/off KVS ≤ 0,4
117207	Shunttiventtiilin moottori 0-10V KVS ≥ 6,3

Tarvikkeet, uutomatiikka CS2500	
112435	Modbus viestintämoduuli SP70
112438	BACnet IP viestintämoduuli
112439	Laajennus-I/O-moduuli 14
09368	Huone anturi CC 1040
09369	Ulkoanturi CC 1041
09364	Painonappi
112442	Ajastin, elektroninen
112441	Ajastin, mekaaninen
09390	Liikeanturi SP 450
09358	Liikeanturi SP 435
09359	CO_2-anturi SP440
09861	Anturi tuli/savu SP445
112444	Paine anturi 0-1250 Pa

Ilmanvaihtokone	
171200	Ilmanvaihtokone S140R

Tarvikkeet, Ilmanvaihtokone	
112672	Ohjauspaneeli, ProPanel
118257	Ohjauspaneeli, ProTouch
113427	Suodatinsarja (varaosa)
14476	Sulkupelti Ø250 on/off
14485	Sulkupelti Ø250 jousella
118019	Sähköpatteri, kokonainen
113433	Vesipatteri, kokonainen
113550	Yhdistelmäpatteri 500x400 vasen
113551	Yhdistelmäpatteri 500x400 oikea
113552	Yhdistelmäpatteri 600x400 vasen
113553	Yhdistelmäpatteri 600x400 oikea
114127	Jäähdytyspatteri 500x400 vasen
114128	Jäähdytyspatteri 500x400 oikea
114129	Jäähdytyspatteri 600x400 vasen
114130	Jäähdytyspatteri 600x400 oikea
116482	Shunttiventtiili KVS 0,4 3-tie
116483	Shunttiventtiili KVS 1,0 3-tie
116484	Shunttiventtiili KVS 1,6 3-tie
116485	Shunttiventtiili KVS 2,5 3-tie
116486	Shunttiventtiili KVS 4,0 3-tie
117209	Shunttiventtiili KVS 6,3 3-tie
117860	Shunttiventtiili KVS 10 3-tie
116487	Shunttiventtiili KVS 0,4 2-tie
116488	Shunttiventtiili KVS 1,0 2-tie
116489	Shunttiventtiili KVS 1,6 2-tie
116490	Shunttiventtiili KVS 2,5 2-tie
116491	Shunttiventtiili KVS 4,0 2-tie
117208	Shunttiventtiili KVS 6,3 2-tie
117859	Shunttiventtiili KVS 10 2-tie
116492	Shunttiventtiilin moottori 0-10V KVS ≤ 0,4
116493	Shunttiventtiilin moottori on/off KVS ≤ 0,4
117207	Shunttiventtiilin moottori 0-10V KVS ≥ 6,3

Tarvikkeet, uutomatiikka CS2500	
112435	Modbus viestintämoduuli SP70
112438	BACnet IP viestintämoduuli
112439	Laajennus-I/O-moduuli 14
09368	Huone anturi CC 1040
09369	Ulkoanturi CC 1041
09364	Painonappi
112442	Ajastin, elektroninen
112441	Ajastin, mekaaninen
09390	Liikeanturi SP 450
09358	Liikeanturi SP 435
09359	CO_2-anturi SP440
09861	Anturi tuli/savu SP445
112444	Paine anturi 0-1250 Pa

Ilmanvaihtokone	
171500	Ilmanvaihtokone S180R

Tarvikkeet, Ilmanvaihtokone	
112672	Ohjauspaneeli, ProPanel
118257	Ohjauspaneeli, ProTouch
112535	Suodatinsarja, varaosa (F7)
14488	Sulkupelti 500x250 mm on/off
14489	Sulkupelti 500x250 mm jousella
118139	Sähköpatteri, kokonainen
112659	Vesipatteri, kokonainen
113550	Yhdistelmäpatteri 500x400 vasen
113551	Yhdistelmäpatteri 500x400 oikea
113552	Yhdistelmäpatteri 600x400 vasen
113553	Yhdistelmäpatteri 600x400 oikea
114127	Jäähdytyspatteri 500x400 vasen
114128	Jäähdytyspatteri 500x400 oikea
114129	Jäähdytyspatteri 600x400 vasen
114130	Jäähdytyspatteri 600x400 oikea
116482	Shunttiventtiili KVS 0,4 3-tie
116483	Shunttiventtiili KVS 1,0 3-tie
116484	Shunttiventtiili KVS 1,6 3-tie
116485	Shunttiventtiili KVS 2,5 3-tie
116486	Shunttiventtiili KVS 4,0 3-tie
117209	Shunttiventtiili KVS 6,3 3-tie
117860	Shunttiventtiili KVS 10 3-tie
116487	Shunttiventtiili KVS 0,4 2-tie
116488	Shunttiventtiili KVS 1,0 2-tie
116489	Shunttiventtiili KVS 1,6 2-tie
116490	Shunttiventtiili KVS 2,5 2-tie
116491	Shunttiventtiili KVS 4,0 2-tie
117208	Shunttiventtiili KVS 6,3 2-tie
117859	Shunttiventtiili KVS 10 2-tie
116492	Shunttiventtiilin moottori 0-10V KVS ≤ 0,4
116493	Shunttiventtiilin moottori on/off KVS ≤ 0,4
117207	Shunttiventtiilin moottori 0-10V KVS ≥ 6,3

Tarvikkeet, uutomatiikka CS2500	
112435	Modbus viestintämoduuli SP70
112438	BACnet IP viestintämoduuli
112439	Laajennus-I/O-moduuli 14
09368	Huone anturi CC 1040
09369	Ulkoanturi CC 1041
09364	Painonappi
112442	Ajastin, elektroninen
112441	Ajastin, mekaaninen
09390	Liikeanturi SP 450
09358	Liikeanturi SP 435
09359	CO_2-anturi SP440
09861	Anturi tuli/savu SP445
112444	Paine anturi 0-1250 Pa

Ilmanvaihtokone	
172000	Ilmanvaihtokone S220R

Tarvikkeet, Ilmanvaihtokone	
112672	Ohjauspaneeli, ProPanel
118257	Ohjauspaneeli, ProTouch
112298	Suodatinsarja, varaosa (F7)
14488	Sulkupelti 500x250 mm on/off
14489	Sulkupelti 500x250 mm jousella
118203	Sähköpatteri, kokonainen
112278	Vesipatteri, kokonainen
113552	Yhdistelmäpatteri 600x400 vasen
113553	Yhdistelmäpatteri 600x400 oikea
114129	Jäähdytyspatteri 600x400 vasen
114130	Jäähdytyspatteri 600x400 oikea
116482	Shunttiventtiili KVS 0,4 3-tie
116483	Shunttiventtiili KVS 1,0 3-tie
116484	Shunttiventtiili KVS 1,6 3-tie
116485	Shunttiventtiili KVS 2,5 3-tie
116486	Shunttiventtiili KVS 4,0 3-tie
117209	Shunttiventtiili KVS 6,3 3-tie
117860	Shunttiventtiili KVS 10 3-tie
116487	Shunttiventtiili KVS 0,4 2-tie
116488	Shunttiventtiili KVS 1,0 2-tie
116489	Shunttiventtiili KVS 1,6 2-tie
116490	Shunttiventtiili KVS 2,5 2-tie
116491	Shunttiventtiili KVS 4,0 2-tie
117208	Shunttiventtiili KVS 6,3 2-tie
117859	Shunttiventtiili KVS 10 2-tie
116492	Shunttiventtiilin moottori 0-10V KVS ≤ 0,4
116493	Shunttiventtiilin moottori on/off KVS ≤ 0,4
117207	Shunttiventtiilin moottori 0-10V KVS ≥ 6,3

Tarvikkeet, uutomatiikka CS2500	
112435	Modbus viestintämoduuli SP70
112438	BACnet IP viestintämoduuli
112439	Laajennus-I/O-moduuli 14
09368	Huone anturi CC 1040
09369	Ulkoanturi CC 1041
09364	Painonappi
112442	Ajastin, elektroninen
112441	Ajastin, mekaaninen
09390	Liikeanturi SP 450
09358	Liikeanturi SP 435
09359	CO_2-anturi SP440
09861	Anturi tuli/savu SP445
112444	Paine anturi 0-1250 Pa

Ilmanvaihtokone	
172600	Ilmanvaihtokone S240R

Tarvikkeet, Ilmanvaihtokone	
112672	Ohjauspaneeli, ProPanel
118257	Ohjauspaneeli, ProTouch
112575	Suodatinsarja, varaosa (F7)
113462	Sulkupelti 900x250 mm on/off
113463	Sulkupelti 900x250 mm jousella
118528	Sähköpatteri, kokonainen
112881	Vesipatteri, kokonainen
114121	Yhdistelmäpatteri 900x600 vasen
114074	Yhdistelmäpatteri 900x600 oikea
117858	Yhdistelmäpatteri 1200x600 vasen
117857	Yhdistelmäpatteri 1200x600 oikea
114073	Jäähdytyspatteri 900x600 vasen
114158	Jäähdytyspatteri 900x600 oikea
117856	Jäähdytyspatteri 1200x600 vasen
117855	Jäähdytyspatteri 1200x600 oikea
116482	Shunttiventtiili KVS 0,4 3-tie
116483	Shunttiventtiili KVS 1,0 3-tie
116484	Shunttiventtiili KVS 1,6 3-tie
116485	Shunttiventtiili KVS 2,5 3-tie
116486	Shunttiventtiili KVS 4,0 3-tie
117209	Shunttiventtiili KVS 6,3 3-tie
117860	Shunttiventtiili KVS 10 3-tie
116487	Shunttiventtiili KVS 0,4 2-tie
116488	Shunttiventtiili KVS 1,0 2-tie
116489	Shunttiventtiili KVS 1,6 2-tie
116490	Shunttiventtiili KVS 2,5 2-tie
116491	Shunttiventtiili KVS 4,0 2-tie
117208	Shunttiventtiili KVS 6,3 2-tie
117859	Shunttiventtiili KVS 10 2-tie
116492	Shunttiventtiilin moottori 0-10V KVS ≤ 0,4
116493	Shunttiventtiilin moottori on/off KVS ≤ 0,4
117207	Shunttiventtiilin moottori 0-10V KVS ≥ 6,3

Tarvikkeet, uutomatiikka CS2500	
112435	Modbus viestintämoduuli SP70
112438	BACnet IP viestintämoduuli
112439	Laajennus-I/O-moduuli 14
09368	Huone anturi CC 1040
09369	Ulkoanturi CC 1041
09364	Painonappi
112442	Ajastin, elektroninen
112441	Ajastin, mekaaninen
09390	Liikeanturi SP 450
09358	Liikeanturi SP 435
09359	CO_2-anturi SP440
09861	Anturi tuli/savu SP445
112444	Paine anturi 0-1250 Pa

Ilmanvaihtokone ja tarvikkeet

Ilmanvaihtokone	
173200	Ilmanvaihtokone S260R

Tarvikkeet, Ilmanvaihtokone	
112672	Ohjauspaneeli, ProPanel
118257	Ohjauspaneeli, ProTouch
112575	Suodatinsarja, varaosa (F7)
113462	Sulkupelti 900x250 mm on/off
113463	Sulkupelti 900x250 mm jousella
118528	Sähköpatteri, kokonainen
112881	Vesipatteri, kokonainen
114121	Yhdistelmäpatteri 900x600 vasen
114074	Yhdistelmäpatteri 900x600 oikea
117858	Yhdistelmäpatteri 1200x600 vasen
117857	Yhdistelmäpatteri 1200x600 oikea
114073	Jäähdytyspatteri 900x600 oikea
114158	Jäähdytyspatteri 900x600 vasen
117856	Jäähdytyspatteri 1200x600 vasen
117855	Jäähdytyspatteri 1200x600 oikea
116482	Shunttiventtiili KVS 0,4 3-tie
116483	Shunttiventtiili KVS 1,0 3-tie
116484	Shunttiventtiili KVS 1,6 3-tie
116485	Shunttiventtiili KVS 2,5 3-tie
116486	Shunttiventtiili KVS 4,0 3-tie
117209	Shunttiventtiili KVS 6,3 3-tie
117860	Shunttiventtiili KVS 10 3-tie
116487	Shunttiventtiili KVS 0,4 2-tie
116488	Shunttiventtiili KVS 1,0 2-tie
116489	Shunttiventtiili KVS 1,6 2-tie
116490	Shunttiventtiili KVS 2,5 2-tie
116491	Shunttiventtiili KVS 4,0 2-tie
117208	Shunttiventtiili KVS 6,3 2-tie
117859	Shunttiventtiili KVS 10 2-tie
116492	Shunttiventtiilin moottori 0-10V KVS ≤ 0,4
116493	Shunttiventtiilin moottori on/off KVS ≤ 0,4
117207	Shunttiventtiilin moottori 0-10V KVS ≥ 6,3

Tarvikkeet, uutomatiikka CS2500	
112435	Modbus viestintämoduuli SP70
112438	BACnet IP viestintämoduuli
112439	Laajennus-I/O-moduuli 14
09368	Huone anturi CC 1040
09369	Ulkoanturi CC 1041
09364	Painonappi
112442	Ajastin, elektroninen
112441	Ajastin, mekaaninen
09390	Liikeanturi SP 450
09358	Liikeanturi SP 435
09359	CO_2-anturi SP440
09861	Anturi tuli/savu SP445
112444	Paine anturi 0-1250 Pa

Ilmanvaihtokone	
175000	Ilmanvaihtokone S300R

Tarvikkeet, Ilmanvaihtokone	
112672	Ohjauspaneeli, ProPanel
118257	Ohjauspaneeli, ProTouch
112576	Suodatinsarja, varaosa (F7)
113462	Sulkupelti 900x250 mm on/off
113463	Sulkupelti 900x250 mm jousella
118655	Sähköpatteri, kokonainen
113611	Vesipatteri, kokonainen
114121	Yhdistelmäpatteri 900x600 vasen
114074	Yhdistelmäpatteri 900x600 oikea
113556	Yhdistelmäpatteri 600x600 vasen
113557	Yhdistelmäpatteri 600x600 oikea
114073	Jäähdytyspatteri 900x600 oikea
114158	Jäähdytyspatteri 900x600 vasen
114133	Jäähdytyspatteri 600x600 vasen
114134	Jäähdytyspatteri 600x600 oikea
116482	Shunttiventtiili KVS 0,4 3-tie
116483	Shunttiventtiili KVS 1,0 3-tie
116484	Shunttiventtiili KVS 1,6 3-tie
116485	Shunttiventtiili KVS 2,5 3-tie
116486	Shunttiventtiili KVS 4,0 3-tie
117209	Shunttiventtiili KVS 6,3 3-tie
116487	Shunttiventtiili KVS 0,4 2-tie
116488	Shunttiventtiili KVS 1,0 2-tie
116489	Shunttiventtiili KVS 1,6 2-tie
116490	Shunttiventtiili KVS 2,5 2-tie
116491	Shunttiventtiili KVS 4,0 2-tie
117208	Shunttiventtiili KVS 6,3 2-tie
116492	Shunttiventtiilin moottori 0-10V KVS ≤ 0,4
116493	Shunttiventtiilin moottori on/off KVS ≤ 0,4
117207	Shunttiventtiilin moottori 0-10V KVS ≥ 6,3

Tarvikkeet, uutomatiikka CS2500	
112435	Modbus viestintämoduuli SP70
112438	BACnet IP viestintämoduuli
112439	Laajennus-I/O-moduuli 14
09368	Huone anturi CC 1040
09369	Ulkoanturi CC 1041
09364	Painonappi
112442	Ajastin, elektroninen
112441	Ajastin, mekaaninen
09390	Liikeanturi SP 450
09358	Liikeanturi SP 435
09359	CO_2-anturi SP440
09861	Anturi tuli/savu SP445
112444	Paine anturi 0-1250 Pa

ProPanel

ProTouch

Suodatin

Sulkupelti

Vesipatteri

Sähköpatteri

Yhdistelmäpatteri

Jäähdytyspatteri

Shunttiventtiili 2-tie

Shunttiventtiilin moottori 0,4 - 4,0

Shunttiventtiili 3-tie

Shunttiventtiilin moottori 6,3 - 10

Modbus SP70

BACnet IP

Laajennus-I/O-moduuli

Huone anturi CC 1040

Ulkoanturi CC 1041

Painonappi

Ajastin, elektroninen

Ajastin, mekaaninen

Liikeanturi SP 450

$C0_2$-anturi SP 440

Anturi tuli/savu SP 445

Liikeanturi SP 435

Paine anturi

Palvelemme asiakkaita valtakunnallisesti seitsemästä toimipisteestä käsin.

Ota yhteyttä ja kysy lisää palveluistamme ja tuotteistamme.

ASIAKASPALVELUMME
PALVELEE ARKISIN
KLO 8.00 – 16.00
puh. **020 7209 080**
myynti@heatco.fi

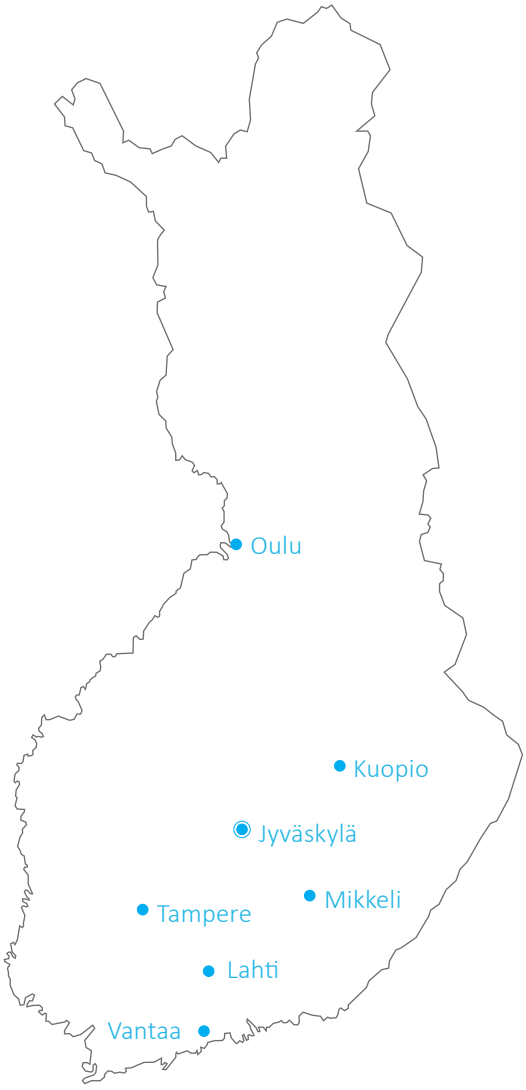

Jälleenmyyjä:

Heatco Finland Oy
Koivupurontie 6 A
40320 Jyväskylä

020 7209 080
myynti@heatco.fi
www.heatco.fi